(แบบคำขอ 1 ฉบับ ต่อ 1 โครงการ)

รายละเอียดโครงการเงินอุดหนุนเฉพาะกิจ เงินอุดหนุนสำหรับการแก้ไขปัญหาการขาดแคลนน้ำอุปโภคบริโภคแก่ประชาชน (ก่อสร้างและปรับปรุงเพิ่มประสิทธิภาพระบบประปาหมู่บ้าน) ประจำปีงบประมาณ พ.ศ. 2568

ชื่อโครงการ .....ก่อสร้างระบบผลิตน้ำประปาดื่มได้ 6,000 ลิตรต่อวัน (250 ลิตร/ชม.) หมู่ที่ 1 บ้านผึ่งแดด ตำบลผึ่งแดด อำเภอเมืองมุกดาหาร จังหวัดมุกดาหาร.....

งบประมาณ .....6,860,000..... บาท

1. ข้อมูลทั่วไป

1.1 รายละเอียดโครงการ (เลือกโครงการเพียง 1 ประเภท พร้อมระบุรายละเอียดโครงการ)

โครงการ ...ก่อสร้าง / ปรับปรุง/ซ่อมแซม / ขยายเขต (กรณีใช้บัญชีนวัตกรรมให้ใช้ชื่อตามบัญชีนวัตกรรม

ระบบประปาหมู่บ้าน

แบบ .....ผิวดิน / บาดาล / ภูเขา..... **ขนาด** .....เล็ก / กลาง / ใหญ่ / ใหญ่มาก.....

ที่ตั้ง .....(ระบุที่ตั้งกรณีในหมู่บ้านมีประปามากกว่า 1 แห่ง).....

หมู่ที่/ชุมชนที่ ..... **หมู่บ้าน/ชุมชน** ..... **ตำบล**.....

ประเภทประปาหมู่บ้าน ✓เลือกอย่างใดอย่างหนึ่ง

( ) เป็นประปาหมู่บ้านที่ได้รับการถ่ายโอนจาก .....(โปรดระบุหน่วยงานที่ถ่ายโอน).....

เมื่อ (วัน เดือน ปี).....

( ) เป็นประปาหมู่บ้านขององค์กรปกครองส่วนท้องถิ่น

แบบมาตรฐานที่ใช้ก่อสร้าง ...ตามแบบมาตรฐานกรมทรัพยากรน้ำ *(หากใช้แบบของ อปท. ไม่ต้องระบุ)*

บัญชีนวัตกรรม ✓เลือกอย่างใดอย่างหนึ่ง

( ) ระบบผลิตน้ำประปา (POG) ขนาด.....(ให้ใส่ขนาด).....กำลังการผลิต....(ให้ใส่กำลังการผลิต).....

( ) เครื่องผลิตน้ำประปาที่มีถาดเติมอากาศแบบน้ำหมุนวนและระบบล้างย้อนสารกรองอัตโนมัติ

( ) ระบบผลิตน้ำประปา (iWater Treatment Plant) ขนาด.....(ให้ใส่ขนาด)..... กำลังการผลิต....(ให้ใส่กำลังการผลิต).....

( ) ระบบผลิตน้ำประปาพร้อมระบบกรองน้ำแบบอัตโนมัติ (WATER TECH) กำลังการผลิต..... ลูกบาศก์เมตรต่อชั่วโมง

( ) ระบบผลิตน้ำบริโภคด้วยกระบวนการรีเวิร์สออสโมซิส (POG Drink STANDARD)

( ) อื่น ๆ.....

ปริมาณงาน .....

.....

หมายเหตุ : - กรณีปรับปรุงซ่อมแซม หมายถึง มีความต้องการปรับปรุงซ่อมแซมระบบประปาที่มีอยู่เดิม เช่น ปรับปรุงซ่อมแซมระบบน้ำดิบ ระบบผลิตน้ำ ระบบจ่ายน้ำ เพื่อเพิ่มประสิทธิภาพระบบประปา

- กรณีขยายเขตระบบประปา หมายถึง มีความต้องการขยายเขตระบบประปาที่มีอยู่เดิม เช่น วางท่อเมนขยายเขตประปา เพื่อเพิ่มจำนวนครัวเรือนรับน้ำ

กำลังผลิตประปา .....250..... ลิตร/ชั่วโมง

พิกัดที่ตั้งประปา : N .....16.625844.....

E .....104.484280.....

(นายสมพงษ์ ดนยิน)
ปลัดเทศบาลตำบลผึ่งแดด รักษาราชการแทน
ผู้อำนวยการกองช่าง
วันที่.....เดือน.....พ.ศ.....

1.2 องค์กรปกครองส่วนท้องถิ่นที่รับผิดชอบ เทศบาลตำบลผึ่งแดด

อำเภอ .....เมืองมุกดาหาร..... จังหวัด .....มุกดาหาร.....

1.3 งบประมาณที่ขอรับการสนับสนุน.....6,860,000 บาท

งบประมาณที่องค์กรปกครองส่วนท้องถิ่นสมทบ....6,860,000.....บาท

*กรณีที่วงเงินที่เสนอขอรับการสนับสนุนงบประมาณที่มีวงเงินตั้งแต่ 10,000,000 บาท ขึ้นไป องค์กรปกครองส่วนท้องถิ่นจะต้องเตรียมวงเงินสบทบ จำนวนร้อยละ 10 ของวงเงินงบประมาณทั้งโครงการ

**กรณีปรับปรุงระบบผลิตน้ำประปา ตามบัญชีนวัตกรรม ให้ใช้ราคาตามบัญชีนวัตกรรม

1.4 ยอดเงินสะสม .....33,997,874.48..... บาท ยอดเงินสะสมสุทธิ 5,890,167.48... บาท

หมายเหตุ : ยอดเงินสะสม คือ เงินสะสมของหน่วยงานทั้งหมด ณ ปัจจุบัน

ยอดเงินสะสมสุทธิ คือ เงินสะสมของหน่วยงานที่หักหนี้และค่าใช้จ่ายแล้วสามารถนาไปใช้ได้ ณ ปัจจุบัน

1.5 รายได้ (ไม่รวมเงินอุดหนุน) ขององค์กรปกครองส่วนท้องถิ่น (ย้อนหลัง 3 ปี)

(1) ปี พ.ศ. 2565 จำนวน .....18,862,676.46... บาท (รายได้จริง)

(2) ปี พ.ศ. 2566 จำนวน .....21,073,000..... บาท (รายได้จริง)

(3) ปี พ.ศ. 2567 จำนวน .....20,878.00..... บาท (ประมาณการรายได้)

1.6 โครงการ / งบประมาณที่ได้รับ (ย้อนหลัง 3 ปี)

(1) ปี พ.ศ. 2565 จำนวน .....1..... โครงการ .....2,073,600..... บาท

(2) ปี พ.ศ. 2566 จำนวน ..... โครงการ ..... บาท

(3) ปี พ.ศ. 2567 จำนวน ..... โครงการ ..... บาท

1.7 แผนการดำเนินงาน / โครงการที่จะได้รับ

ระยะเวลาดำเนินการ 90 วัน เริ่มต้น เดือน/ปี มกราคม สิ้นสุด เดือน/ปี 2568

ลำดับ	รายละเอียด/ขั้นตอน/วิธีการดำเนินงาน	ระยะเวลาดำเนินการ	
		เริ่มต้น (เดือน/ปี)	สิ้นสุด (เดือน/ปี)
1	จัดทำแผนการจัดซื้อจัดจ้าง		
2	จัดทำราคากลาง		
3	จัดทำร่างเอกสารประกวดราคาอิเล็กทรอนิกส์		
4	ดำเนินการเผยแพร่ประกาศเชิญชวน และเอกสารประกวดราคา		
5	กำหนดยื่นข้อเสนอและเสนอราคาทางระบบอิเล็กทรอนิกส์		
6	ลงนามสัญญาหรือข้อตกลง		
7	เริ่มก่อสร้าง / เริ่มดำเนินการ		
8	ก่อสร้าง / ดำเนินการแล้วเสร็จ		

1.8 แผนการใช้จ่ายงบประมาณที่จะได้รับ

งบประมาณทั้งสิ้น ..... บาท

ไตรมาสที่ 1 จำนวนรวม ..... บาท

ไตรมาสที่ 2 จำนวนรวม .....6,860,000..... บาท

ไตรมาสที่ 3 จำนวนรวม ..... บาท

ไตรมาสที่ 4 จำนวนรวม ..... บาท

(นายสมพงษ์ คนยืน)
ปลัดเทศบาลตำบลผึ่งแดด รักษาราชการแทน
ผู้อำนวยการกองช่าง
วันที่.....เดือน.....พ.ศ.....

แผนการใช้จ่ายงบประมาณ											
ไตรมาสที่ 1			ไตรมาสที่ 2			ไตรมาสที่ 3			ไตรมาสที่ 4		
ต.ค.	พ.ย.	ธ.ค.	ม.ค.	ก.พ.	มี.ค.	เม.ย.	พ.ค.	มิ.ย.	ก.ค.	ส.ค.	ก.ย.

หน่วย : ล้านบาท (ทศนิยม 4 ตำแหน่ง)

1.9 ผู้ประสานงานโครงการ (โปรดระบุชื่อ) ....นายสมพงษ์ คนยืน.....

ตำแหน่ง .....ปลัดเทศบาลตำบลผึ่งแดด รักษาราชการแทน ผอ.กองช่างเทศบาลตำบลผึ่งแดด.....

หน่วยงาน ...เทศบาลตำบลผึ่งแดด.....

โทรศัพท์ .....-..... โทรสาร .....042049779.....

E-mail : .....-.....

2. ข้อมูลโครงการ

2.1 วัตถุประสงค์ของโครงการ เพื่อแก้ไขปัญหาให้แก่องค์กรปกครองส่วนท้องถิ่น เป็นค่าใช้จ่ายสำหรับการก่อสร้างและปรับปรุงระบบน้ำประปาหมู่บ้าน ให้แก้ไขปัญหาการขาดแคลนน้ำอุปโภค บริโภค ให้แก่ประชาชนในพื้นที่ อีกทั้งให้ประชาชนในพื้นที่มีน้ำสะอาดไว้ใช้อุปโภค บริโภค

2.2 หลักการและเหตุผลของโครงการ เพื่อเป็นค่าใช้จ่ายสำหรับก่อสร้างและปรับปรุงระบบประปาหมู่บ้านให้แก่องค์กรปกครองส่วนท้องถิ่น.....

2.3 ที่มาของโครงการ (ระบุปัญหา ความต้องการ หรือความจำเป็น) เพื่อแก้ไขปัญหาการขาดแคลนน้ำอุปโภค บริโภค ให้แก่ประชาชนในพื้นที่ อีกทั้งให้ประชาชนในพื้นที่มีน้ำสะอาดไว้ใช้อุปโภค บริโภค....

2.4 กลุ่มเป้าหมาย / ผู้รับประโยชน์ของโครงการ

ประชาชนหมู่ที่/ชุมชนที่ ....1..... ชื่อหมู่บ้าน/ชุมชน .....บ้านผึ่งแดด.....

ครัวเรือนและประชาชนผู้รับประโยชน์ จำนวน .....122..... ครัวเรือน จำนวน .....466.....คน

(กรณีผู้รับประโยชน์มีหลายหมู่บ้าน / ชุมชน ให้ระบุเป็นจำนวนรวม)

2.5 ตัวชี้วัดความสำเร็จของโครงการ

- ตัวชี้วัดเชิงปริมาณ : ..ประชาชนหมู่ที่ 1 ได้ใช้น้ำประปา อุปโภคบริโภค.....
- ตัวชี้วัดเชิงคุณภาพ : ..ได้น้ำสะอาดอุปโภคบริโภค.....

.....

3. ความสอดคล้องกับนโยบายและแผนพัฒนา (ระดับท้องถิ่น / จังหวัด / กลุ่มจังหวัด)

3.1 (✓) แผนพัฒนาท้องถิ่น ข้อ ..พัฒนาคุณภาพชีวิต. เรื่อง ...ยุทธศาสตร์การพัฒนาด้านโครงสร้างพื้นฐาน.....

3.2 (✓) แผนพัฒนาจังหวัด ข้อ ..4..... เรื่อง .....พัฒนาคุณภาพชีวิต โครงสร้างพื้นฐาน.....

3.3 (✓) แผนพัฒนากลุ่มจังหวัด ข้อ 4 เรื่อง .....พัฒนาด้านโครงสร้างพื้นฐาน.....

3.4 ( ) อื่น ๆ (ระบุ) .....

(นายสมพงษ์ คนยืน)
ปลัดเทศบาลตำบลผึ่งแดด รักษาราชการแทน
ผู้อำนวยการกองช่าง
วันที่.....เดือน.....พ.ศ.....

4. ความสอดคล้องกับนโยบายและแผนยุทธศาสตร์ (ระดับชาติ / รัฐบาล / กระทรวง)

4.1 (✓) ยุทธศาสตร์ชาติ 20 ปี (พ.ศ. (พ.ศ. 2561-2580)

ยุทธศาสตร์ที่ .....3..... เรื่อง ...พัฒนาคุณภาพชีวิต โครงสร้างพื้นฐาน เสริมสร้างรายได้.....

4.2 (✓) แผนพัฒนาเศรษฐกิจและสังคมแห่งชาติ ฉบับที่ .....12.....

ยุทธศาสตร์ที่ .....4..... เรื่อง .....พัฒนาสาธารณูปโภคพื้นฐาน.....

4.3 ( ) นโยบายรัฐบาล ด้านที่ ..... เรื่อง .....

4.4 (✓) ยุทธศาสตร์การจัดสรรงบประมาณรายจ่ายประจำปีงบประมาณ พ.ศ. .....2567.....

ยุทธศาสตร์ที่ ..... เรื่อง .....

4.5 ( ) มติคณะรัฐมนตรี : เมื่อวันที่ ..... เรื่อง .....

4.6 ( ) นโยบาย/ยุทธศาสตร์กระทรวงมหาดไทย เรื่อง .....

4.7 ( ) อื่น ๆ (ระบุ) .....

5. ขอรับรองว่าพื้นที่มีความพร้อมในด้านแหล่งน้ำ (บาดาล/ผิวดิน) สถานที่ก่อสร้าง และระบบไฟฟ้า และพร้อมที่จะดำเนินการได้ทันที (ในกรณีน้ำบาดาลจะต้องมีการขุดเจาะบ่อบาดาล มีปริมาณน้ำ และคุณภาพเพียงพอในการผลิตน้ำประปา)

6. ผู้เสนอโครงการ

(ลงชื่อ) .....

(นายสมพงษ์ คนยืน)

ตำแหน่ง ปลัดเทศบาล รักษาราชการแทน

ผอ.กอง ช่างเทศบาลตำบลผึ่งแดด

7. ผู้เห็นชอบโครงการ

(ลงชื่อ) .....

(นายสมพงษ์ คนยืน)

ตำแหน่ง ปลัดเทศบาลตำบลผึ่งแดด

8. ผู้อนุมัติโครงการ

(ลงชื่อ) .....

(.....นายสุทัศน์ สุพร.....)

ตำแหน่ง ....นายกเทศบาลตำบลผึ่งแดด.....

(นายสมพงษ์ คนยืน)

ปลัดเทศบาลตำบลผึ่งแดด รักษาราชการแทน

ผู้อำนวยการกองช่าง

วันที่.....เดือน.....พ.ศ.....

บันทึกการตรวจสอบรายละเอียดด้านเทคนิคและประมาณการราคาโครงการ

ชื่อโครงการ .....ก่อสร้างระบบผลิตน้ำประปาดื่มได้ 6,000 ลิตรต่อวัน (250 ลิตร/ชม.) หมู่ที่ 1 บ้านผึ่งแดด.....
.....ตำบลผึ่งแดด อำเภอเมืองมุกดาหาร จังหวัดมุกดาหาร.....

ปริมาณงาน .....ผลิตน้ำประปาดื่มได้ 6,000 ลิตรต่อวัน (250 ลิตร/ชม.) หมู่ที่ 1 บ้านผึ่งแดด.....
.....ตำบลผึ่งแดด อำเภอเมืองมุกดาหาร จังหวัดมุกดาหาร.....

งบประมาณที่ขอรับการสนับสนุน จำนวน 6,860,000 บาท

หน่วยดำเนินการ .....สำนักงานเทศบาลตำบลผึ่งแดด

อำเภอ .....เมืองมุกดาหาร..... **จังหวัด** .....มุกดาหาร.....

ผลการตรวจสอบ

☐ ถูกต้อง เอกสารครบถ้วน

☐ ไม่ถูกต้อง

สรุป

.....

.....

.....

.....

.....

.....

.....

ลงชื่อ ..... **ผู้ตรวจสอบโครงการ**

(นายกัมปนาท อุปถัมภ์)

ตำแหน่ง วิศวกร

(นายสมพงษ์ คนยืน)
ปลัดเทศบาลตำบลผึ่งแดด รักษาราชการแทน
ผู้อำนวยการกองช่าง
วันที่.....เดือน.....พ.ศ.....





(นายสมพงษ์ คนยืน)
ปลัดเทศบาลตำบลผึ้งแดด รักษาราชการแทน
ผู้อำนวยการกองช่าง
วันที่.....เดือน.....พ.ศ.....



บัญชีนวัตกรรมไทย



(นายสมพงษ์ ศิบยีน)
ปลัดเทศบาลตำบลผึ่งแดด รักษาราชการแทน
ผู้อำนวยการกองช่าง
วันที่.....เดือน.....พ.ศ.....

โดย

สำนักงบประมาณ

ฉบับเพิ่มเติม

เมษายน 2566



รายการนวัตกรรมไทย

ลำดับที่	รหัส	ด้าน/กลุ่ม/รายการ	หน่วยนับ	ราคาต่อหน่วย (รวมภาษีมูลค่าเพิ่ม) (บาท)
01 ด้านก่อสร้าง				
0101 วัสดุและอุปกรณ์ก่อสร้าง				
1	01010058	**ผ้าเคลือบน้ำยางคอมพาวด์ปูพื้นบ่อกักเก็บน้ำ** ผ้าเคลือบน้ำยางคอมพาวด์ปูพื้นบ่อกักเก็บน้ำ จำนวน 2 ชั้น **หมายเหตุ :** 1. ราคานี้รวมค่าแรงในการติดตั้งหน้างานแล้ว 2. ราคานี้ไม่รวมค่าใช้จ่ายในการปรับทัศนียภาพ งานขุด และปรับพื้นบ่อก่อนปู 3. เพิ่มผู้แทนจำหน่าย จำนวน 6 ราย	ตารางเมตร	510.00
0102 ครุภัณฑ์ก่อสร้าง				
2	01020005	**เครื่องผลิตน้ำประปาที่มีถาดเติมอากาศแบบน้ำหมุนวนและระบบล้างย้อนสารกรองอัตโนมัติ** เครื่องผลิตน้ำประปาคลีนวารี ขนาดใหญ่ 10 ลูกบาศก์เมตรต่อชั่วโมง **หมายเหตุ :** 1. ราคานี้รวมภาษีมูลค่าเพิ่ม ค่าใช้จ่ายในการจัดส่งและติดตั้ง และรวมอุปกรณ์ประกอบที่ใช้งานได้ทันที 2. เครื่องผลิตน้ำประปาคลีนวารี มีระยะเวลาการรับประกัน 18 เดือน (วัสดุกรองไม่รวมอยู่ในการรับประกันและการรับประกันจะไม่ครอบคลุมหากไม่ปฏิบัติตามคู่มือการใช้งาน) 3. เพิ่มผู้แทนจำหน่าย จำนวน 4 ราย	เครื่อง	948,000.00
02 ด้านการเกษตร				
0201 วัสดุและอุปกรณ์การเกษตร				
3	02010019	**ท่อผนังสองชั้นชนิดพอลิเอทิลีนความหนาแน่นสูง ผนังชั้นนอกผสมวัสดุใช้ซ้ำ (HDPE Two – Layer Hybrid Recycle Pipe)** 1) ท่อ HDPE Two - Layer Hybrid Recycle Pipe ชั้นคุณภาพของคอมพาวนด์ PE 100 2) ข้องอเชื่อม 30 องศา Two – Layer 3) ข้องอเชื่อม 45 องศา Two – Layer 4) ข้องอเชื่อม 90 องศา Two – Layer 5) สามทางเชื่อม Two – Layer **หมายเหตุ :** เพิ่มรายการลำดับที่ 2) – 5)	เมตร ชิ้น ชิ้น ชิ้น ชิ้น	รายละเอียดตามภาคผนวก ผ-1 – ผ-1 รายละเอียดตามภาคผนวก ผ-2 – ผ-2 รายละเอียดตามภาคผนวก ผ-3 – ผ-3 รายละเอียดตามภาคผนวก ผ-4 – ผ-4 รายละเอียดตามภาคผนวก ผ-5 – ผ-5

(นายสมพงษ์ ดวนสันเทียน)
ปลัดเทศบาลตำบลสิงแดด รักษาราชการแทน
ผู้อำนวยการกองช่าง
วันที่.....เดือน.....พ.ศ.....

ด้านก่อสร้าง : ครุภัณฑ์ก่อสร้าง

รหัส : 01020005

ชื่อสามัญของผลงานนวัตกรรมไทย :	เครื่องผลิตน้ำประปาที่มีถาดเติมอากาศแบบน้ำหมุนวนและระบบล้างย้อนสารกรองอัตโนมัติ
ชื่อทางการค้าของผลงานนวัตกรรมไทย :	เครื่องผลิตน้ำประปา คลีนวารี (CleanWaree Water System)
หน่วยงานที่พัฒนา :	บริษัท เรนิตา อินโนเวชั่น จำกัด
บริษัทผู้รับการถ่ายทอด :	-
ผู้จำหน่าย :	บริษัท เรนิตา อินโนเวชั่น จำกัด
ผู้แทนจำหน่าย :	1. บริษัท หวงหงษ์วารี จำกัด 2. บริษัท พี ซี โอ.เอ.เทคโนโลยี จำกัด 3. บริษัท ออลล์โซลาร์ จำกัด 4. บริษัท เอ.พี. ซัพพลาย แอนด์ พาร์ท จำกัด 5. บริษัท ฮาตาริ ไวร์เลส จำกัด 6. ห้างหุ้นส่วนจำกัด หวงหงษ์ สหกิจ 7. บริษัท ไดนามิค กรุ๊ป โปรดักส์ จำกัด 8. บริษัท ทรัพย์วารีเทค จำกัด 9. บริษัท เอ็ม ไลน์ เอ็นจิเนียริ่ง จำกัด
หน่วยงาน บริษัท หรือผู้ขึ้นบัญชีนวัตกรรมไทย :	บริษัท เรนิตา อินโนเวชั่น จำกัด
ช่วงเวลาที่ขึ้นทะเบียน :	เมษายน 2563 - เมษายน 2570 (7 ปี)

คุณสมบัตินวัตกรรม :

เครื่องผลิตน้ำประปาคลีนวารี เป็นเครื่องผลิตน้ำประปาจากน้ำดิบ (น้ำบาดาล และผิวดิน) ใช้สำหรับแก้ปัญหาระบบประปาเดิมที่ยังไม่สามารถผลิตน้ำประปาที่มีคุณภาพได้ และใช้สำหรับการสร้างระบบประปาใหม่เพื่อให้ได้น้ำประปาที่มีคุณภาพ

เครื่องผลิตน้ำประปาคลีนวารีใช้ระบบถาดเติมอากาศที่มีเส้นผ่านศูนย์กลาง 3 เมตร สูง 0.6 เมตร ทำหน้าที่เติมอากาศ กวนเคมี และตกตะกอนเบื้องต้น ซึ่งจะเติมอากาศโดยการฉีดน้ำลงบนถาดเติมอากาศ การฉีดน้ำมีการบังคับให้ทิศทางของน้ำไหลวนอยู่บนถาดเติมอากาศ ทำให้เกิดการกวนสารเคมี เพิ่มระยะการไหลของน้ำเพื่อให้สัมผัสอากาศและเกิดการตกตะกอนของตะกอนหนักที่มากับน้ำ รวมถึงตะกอนที่เกิดจากการทำปฏิกิริยากับอากาศและสารเคมีที่บริเวณถาดเติมอากาศ ทำให้น้ำดิบได้รับการบำบัดอย่างครบถ้วนทุกขั้นตอนก่อนเข้าระบบกรอง ระบบกรองเป็นระบบกรองหยาบปกติ ซึ่งสามารถเปลี่ยนสารกรองได้ง่ายและมีราคาถูก

เครื่องผลิตน้ำประปาคลีนวารียังมีระบบล้างย้อนทำความสะอาดสารกรองและระบายตะกอนอัตโนมัติ โดยสามารถตั้งโปรแกรม เวลา รูปแบบการล้างย้อนและระยะเวลาในการล้างย้อนทำความสะอาดสารกรองอัตโนมัติผ่านตู้ควบคุม ตามความต้องการและความเหมาะสมของแต่ละพื้นที่ ซึ่งไม่ต้องใช้คนในการเปิด - ปิดวาล์วที่ระบบผลิตน้ำประปา เพื่อคงประสิทธิภาพและยืดอายุการใช้งานของสารกรอง เป็นการบำรุงรักษาเบื้องต้นโดยอัตโนมัติ และสามารถควบคุมการเปิด - ปิดวาล์วอัตโนมัติต่าง ๆ ได้ที่หน้าตู้ควบคุมเพื่อเพิ่มความสะดวกสบายในการควบคุมและดูแลระบบ

(นายสมพงษ์ ดีนอก)
ปลัดเทศบาลตำบลผึ่งแดด รักษาราชการแทน
ผู้อำนวยการกองช่าง
วันที่.....เดือน.....พ.ศ.....

คุณสมบัติเฉพาะ

1. เครื่องผลิตน้ำประปาคลีนวารี มีกำลังการผลิตที่ 10 ลูกบาศก์เมตรต่อชั่วโมง
2. เครื่องผลิตน้ำประปาคลีนวารีมีระบบถาดเติมอากาศที่มีเส้นผ่านศูนย์กลางขนาด 3 เมตร สูง 0.6 เมตร
3. เครื่องผลิตน้ำประปาคลีนวารีมีระบบล้างย้อนเพื่อทำความสะอาดสารกรองอัตโนมัติ โดยสามารถตั้งโปรแกรมเวลา รูปแบบการล้างย้อน และระยะเวลาในการล้างย้อนได้ เพื่อคงประสิทธิภาพของสารกรอง และไม่มีผลกระทบกับการใช้น้ำในชุมชน
4. สามารถควบคุมการ เปิด - ปิด วาล์วน้ำใส วาล์วระบายตะกอน และวาล์วน้ำล้างย้อนจากถังสูงผ่านตู้ควบคุมโดยวาล์วหัวขับไฟฟ้า
5. เครื่องผลิตน้ำประปาคลีนวารี สามารถบำบัดค่าความเป็นกรด - ด่าง ปริมาณมวลสารที่ละลายในน้ำ สีความขุ่น และเหล็ก ตามมาตรฐานน้ำประปาของประปาภูมิภาค
6. เครื่องผลิตน้ำประปาคลีนวารี สามารถใช้ร่วมกับอุปกรณ์ต่าง ๆ ได้ดังนี้
   - 6.1 ถังเก็บน้ำใส
   - 6.2 โรงสูบน้ำ
   - 6.3 หอถังสูง
   - 6.4 ถังตกตะกอน
7. คุณภาพน้ำดิบ (น้ำผิวดินและน้ำบาดาล) ที่ใช้กับเครื่องผลิตน้ำประปาคลีนวารีจะต้องไม่ปนเปื้อนสารตะกั่ว และสารหนู
8. เครื่องผลิตน้ำประปาคลีนวารีกำลังการผลิตที่ 10 ลูกบาศก์เมตรต่อชั่วโมง ประกอบด้วยสิ่งส่งมอบ ดังนี้
   - 8.1 ตัวถังกรองมีเส้นผ่านศูนย์กลางขนาด 1.4 เมตร สูง 3.3 เมตร ผนังถังทำจากเหล็กหนา 4 มิลลิเมตร พื้นทำจากเหล็กหนา 9 มิลลิเมตร
   - 8.2 ถาดเติมอากาศเส้นผ่านศูนย์กลางขนาด 3 เมตร สูง 0.6 เมตร ทำจากเหล็กหนา 4 มิลลิเมตร
   - 8.3 สารกรองไม่น้อยกว่า 2,250 ลิตร
   - 8.4 ฐานคอนกรีตเสริมเหล็กขนาด 3 x 3 เมตร
   - 8.5 ตู้ควบคุมปั๊มน้ำระบบ และ ระบบล้างย้อนอัตโนมัติ ควบคุมด้วยระบบ PLC
   - 8.6 ตู้ไฟฟ้าที่ใช้มีมาตรฐาน IP 44
   - 8.7 วาล์วหัวขับไฟฟ้า ยี่ห้อ รุ่น KST - 05 หรือเทียบเท่า จำนวน 4 ตัว สำหรับระบบล้างย้อนอัตโนมัติ และระบบระบายตะกอน
   - 8.8 มีระบบวาล์วแมนนวลทุกตัวเป็นบอล วาล์ว ทองเหลือง
   - 8.9 ปั๊มสูบน้ำขึ้นถังสูง ปั๊มหอยโข่ง ยี่ห้อ Mitsubishi รุ่น WCM - 1505S, SF 2 แรงม้า ขนาด 2 นิ้ว หรือเทียบเท่า 1 ตัว
   - 8.10 ชุดปั๊มจ่ายเคมี (Metering Pump) ยี่ห้อ Prominent รุ่น SD 0308 หรือรุ่นที่เทียบเท่า จำนวน 3 ชุด
   - 8.11 งานการประสานระบบไฟฟ้า
   - 8.12 งานการประสานระบบท่อ
   - 8.13 บันไดและชานพักสำหรับการซ่อมบำรุง

หมายเหตุ : หน่วยงานผู้ใช้จะต้องมีการตรวจติดตามและวิเคราะห์ค่าพารามิเตอร์ทางกายภาพและทางเคมี รวมถึงปริมาณเชื้อจุลินทรีย์ของน้ำขาเข้าระบบให้มีคุณภาพเป็นไปตามแหล่งน้ำเพื่อการประปาสำหรับน้ำบาดาลและน้ำผิวดิน

เทศบาลตำบลผึ่งแดด
ปลัดเทศบาลตำบลผึ่งแดด รักษาราชการแทน
(นายสมพงษ์ คนยืน)
ผู้อำนวยการกองช่าง
วันที่.....เดือน.....พ.ศ.....

หมายเหตุ : ประกาศบัญชีนวัตกรรมไทย ฉบับเพิ่มเติม เมษายน 2563 (ไม่มีผู้แทนจำหน่าย)

- เพิ่มผู้แทนจำหน่าย จำนวน 1 ราย ในบัญชีนวัตกรรมไทย ฉบับเพิ่มเติม สิงหาคม 2563
- เพิ่มผู้แทนจำหน่าย จำนวน 1 ราย ในบัญชีนวัตกรรมไทย ฉบับเพิ่มเติม ตุลาคม 2563
- เพิ่มผู้แทนจำหน่าย จำนวน 3 ราย ในบัญชีนวัตกรรมไทย ฉบับเพิ่มเติม พฤศจิกายน 2563
- เพิ่มผู้แทนจำหน่าย จำนวน 1 ราย ในบัญชีนวัตกรรมไทย ฉบับเพิ่มเติม มกราคม 2564
- เพิ่มผู้แทนจำหน่าย จำนวน 1 ราย ในบัญชีนวัตกรรมไทย ฉบับเพิ่มเติม สิงหาคม 2564
- ยกเลิกรายการเครื่องผลิตน้ำประปาคลีนวารี ขนาดกลาง 7 ลูกบาศก์เมตรต่อชั่วโมง และเพิ่มผู้แทนจำหน่าย จำนวน 1 ราย ในบัญชีนวัตกรรมไทย ฉบับเพิ่มเติม กันยายน 2564
- เพิ่มผู้แทนจำหน่าย จำนวน 1 ราย ในบัญชีนวัตกรรมไทย ฉบับเพิ่มเติม พฤศจิกายน 2564

++++++++++++++++++++

เทศบาลตำบลผึ่งแดด

(นายสมพงษ์ คนยืน)
ปลัดเทศบาลตำบลผึ่งแดด รักษาราชการแทน
ผู้อำนวยการกองช่าง
วันที่.....เดือน.....พ.ศ.....

สรุปผลการประมาณราคาค่าก่อสร้าง

ปร.5

ส่วนราชการ เทศบาลตำบลผึ่งแดด ต.ผึ่งแดด อ.เมืองมุกดาหาร จ.มุกดาหาร

ประเภท ก่อสร้างระบบผลิตน้ำประปาดื่มได้ 6,000 ลิตรต่อวัน (250ลิตร/ชม.) หมู่ที่ 1 บ้านผึ่งแดด ต.ผึ่งแดด อ.เมืองมุกดาหาร จ.มุกดาหาร

เจ้าของอาคาร เทศบาลตำบลผึ่งแดด

สถานที่ก่อสร้าง หมู่ที่ 1 บ้านผึ่งแดด ต.ผึ่งแดด อ.เมืองมุกดาหาร จ.มุกดาหาร

ประมาณราคาตามแบบ ปร.4 จำนวน แผ่น

ประมาณราคาโดย

ลำดับที่	รายการ	ค่าวัสดุและค่าแรงงานรวมเป็นเงิน (บาท)	FACTOR F	ค่าก่อสร้างทั้งหมดรวมเป็นเงิน (บาท)	หมายเหตุ
1	เครื่องผลิตน้ำประปาคลีนวารี ขนาด 10 ลบ.ม./ชม.	1,771,962.62	1.0700	1,896,000.00	
	ตามบัญชีนวัตกรรมไทยเลขที่ 01020005 จำนวน 2 เครื่อง				
2	หอถังสูงเหล็ก 30 ลบ.ม.	784,024.35	1.3091000	1,026,366.28	
3	โรงสูบ	168,545.97	1.3091000	220,643.53	
4	ถังตกตะกอน ขนาด 3*4 เมตร	887,850.47	1.0700	950,000.00	
5	งานฐานถังตกตะกอนขนาด3*4 เมตร	46,727.56	1.3091000	61,171.05	
6	งานถังน้ำใส 100 ลบ.ม.	1,120,000.00	1.0700	1,198,400.00	
7	งานฐานรากถังน้ำใส	195,026.40	1.3091000	255,309.06	
8	ระบบท่อส่งน้ำดิบ	17,300.00	1.3091000	22,647.43	
9	การประสานท่อระหว่างระบบ	55,860.00	1.3091000	73,126.33	
10	การประสานท่อภายในโรงสูบน้ำดี	42,230.00	1.3091000	55,283.29	
11	การติดตั้งเครื่องสูบน้ำแบบบาดาล	98,000.00	1.0700	104,860.00	
12	การติดตั้งเครื่องสูบน้ำดี	128,000.00	1.0700	136,960.00	
13	งานดินถม	99,600.00	1.3091000	130,386.36	
14	ทดสอบความสามารถในการรับน้ำหนักของดิน	18,000.00	1.0700	19,260.00	
15	ระบบ RO (Reverse Osmosis) 6,000 ลิตร ต่อวัน (250ลิตร/ชม	354,392.52	1.0700	379,200.00	
16	งานระบบโซลาร์เซลล์แบบออนกริด	306,074.77	1.0700	327,500.00	
17	ป้ายโครงการ	3,000.00		3,000.00	
	เงื่อนไข				
	เงินล่วงหน้าจ่าย 0.00%				
	เงินประกันผลงานหัก 0.00%				
	ดอกเบี้ยเงินกู้ 7.00%				
	ภาษีมูลค่าเพิ่ม 7.00%				
สรุป	รวมค่าก่อสร้างเป็นเงินทั้งสิ้น			6,860,113.34	
	ปรับลดราคาคงเหลือเพียง			6,860,000.00	
ตัวอักษร	(หกล้านแปดแสนหกหมื่นบาทถ้วน)				

(นายสมพงษ์ คนยืน)
ปลัดเทศบาลตำบลผึ่งแดด รักษาราชการแท
ผู้อำนวยการกองช่าง
วันที่.....เดือน.....พ.ศ.....

ผู้ประมาณราคา .....

(นายฉัตรมงคล ปริสิทธิ์)

ผู้ช่วยนายช่างโยธา

ตรวจสอบ .....

(นายสมพงษ์ คนยืน)

ปลัดเทศบาล รักษาราชการแทน

ผอ.กองช่างเทศบาลตำบลผึ่งแดด

เห็นชอบ .....

(นายสมพงษ์ คนยืน)

ปลัดเทศบาลตำบลผึ่งแดด

อนุมัติ .....

(นายสุทัศน์ สุพร)

นายกเทศมนตรีตำบลผึ่งแดด

คณะกรรมการกำหนดราคากลาง

ลงชื่อ .....

(.....)

ประธานกรรมการ

ลงชื่อ .....

(.....)

กรรมการ

ลงชื่อ .....

(นายฉัตรมงคล ปริสิทธิ์)

(..... ผู้ช่วยนายช่างโยธา .....)

กรรมการ

ประมาณราคาค่าก่อสร้าง ระบบ RO (Reverse Osmosis) 6,000 ลิตรต่อวัน (250ลิตร/ชม.)

สถานที่ก่อสร้าง หมู่ที่ 1 บ้านผึ่งแดด ต.ผึ่งแดด อ.เมืองมุกดาหาร จ.มุกดาหาร

ประมาณการโดย

ลำดับ	รายการ	จำนวน	หน่วย	ค่าวัสดุก่อสร้าง		ค่าแรงงาน		ยอดรวมค่าวัสดุและแรงงาน	หมายเหตุ
				ราคาต่อหน่วย (บาท)	จำนวนเงิน (บาท)	ราคาต่อหน่วย (บาท)	จำนวนเงิน (บาท)	(บาท)	
1	**ระบบ RO (Reverse Osmosis) 6,000 ลิตร ต่อ วัน**	**1**	**ชุด**	**354,392.52**	**354,392.52**	**-**	**-**	**354,392.52**	
1.1	*ถังกรองไฟเบอร์กลาส สำหรับใส่สารกรองแมงกานีส	1	ใบ						
	และแอนทราไซค์								
	ขนาด 25 ซม.*120 ซม.								
	*วาล์วควบคุมถังกรองน้ำ ทางน้ำเข้า - ออก เป็นเกลียวใน 1 นิ้ว	1	ชุด						
	*สารกรองแอนทราไซค์	20	ลิตร						
	*สารกรองแมงกานีส	20	ลิตร						
1.2	*ถังกรองไฟเบอร์กลาส สำหรับใส่สารกรองคาร์บอน	1	ใบ						
	ขนาด 25 ซม.*120 ซม.								
	*วาล์วควบคุมถังกรองน้ำ ทางน้ำเข้า - ออก เป็นเกลียวใน 1 นิ้ว	1	ชุด						
	*สารกรองคาร์บอน	40	ลิตร						
1.3	*ถังกรองไฟเบอร์กลาส สำหรับใส่สารกรองเรซิ่น	1	ใบ						
	ขนาด 25 ซม.*120 ซม.								
	*วาล์วควบคุมถังกรองน้ำ ทางน้ำเข้า - ออก เป็นเกลียวใน 1 นิ้ว	1	ชุด						
	*สารกรองเรซิ่น	40	ลิตร						
1.4	*ปั๊มซอฟ ขนาด 0.55 kw. 220V. 50 Hz	1	ชุด						
1.5	*ชุดกรองตะกอน ขนาด 20 นิ้ว	1	ชุด						

(นายสมพงษ์ คนยืน)
ปลัดเทศบาลตำบลผึ่งแดด รักษาราชการแทน
ผู้อำนวยการกองช่าง
วันที่.....เดือน.....พ.ศ.....

2	ปั๊มน้ำสแตนเลส 0.55 kw. 220V. 50Hz	2	ตัว						
3	เครื่องฆ่าเชื้อด้วยแสงอุลต้าไวโอเลต	1	ชุด						
4	ถังน้ำสแตนเลส 3,000 ลิตร สำหรับน้ำ RO	2	ใบ						
5	ถังน้ำ PE 5,000 ลิตร	1	ใบ						
6	งานติดตั้งระบบไฟฟ้า (เหมา)	1	งาน						
7	งานติดตั้งระบบประปา(เหมา)	1	งาน						
9	ชุดกดน้ำ	1	ชุด						
10	งานขุดเจาะบ่อบาดาล 6 นิ้ว ความลึก 60-80 เมตร	1	หน่วย						
	รวมเงิน				**354,392.52**			**354,392.52**	

(นายสมพงษ์ คนยืน)
ปลัดเทศบาลตำบลผึ่งแดด รักษาราชการแทน
ผู้อำนวยการกองช่าง
วันที่.....เดือน.....พ.ศ.....

ประมาณราคาค่าก่อสร้าง งานระบบโซลาร์เซลล์แบบออนกริด

สถานที่ก่อสร้าง หมู่ที่ 1 บ้านผึ่งแดด ต.ผึ่งแดด อ.เมืองมุกดาหาร จ.มุกดาหาร

ประมาณการโดย

ลำดับ	รายการ	จำนวน	หน่วย	ค่าวัสดุก่อสร้าง		ค่าแรงงาน		ยอดรวมค่าวัสดุและแรงงาน	หมายเหตุ
				ราคาต่อหน่วย (บาท)	จำนวนเงิน (บาท)	ราคาต่อหน่วย (บาท)	จำนวนเงิน (บาท)	(บาท)	
1	**ชุดแผงโซลาร์เซลล์ โมโน 540 วัตต์ Mono Solar Panels IEC.**	**1**	**ชุด**	**306,074.77**	**306,074.77**			**306,074.77**	
1.1	PV Module LONGi mono Sola540 วัตต์ IEC.	14	EA						
1.2	PV Connector	6	Set						
2	**อินเวอร์เตอร์ 5KW 1PH IEC.OnGrid**								
2.1	Huawei Sun2000-5KTL-L1 INVERTER IEC.	2	EA						
2.2	Commissioning	1	Lot						
3	**ระบบติดตาม และ บันทึกค่ากำลังผลิตไฟฟ้า IEC.**								
3.1	Donger WIFI 4G.IEC.	1	EA						
4	**อุปกรณ์ประกอบการติดตั้งแผงโซล่าร์บนหลังคา**								
4.1	Basor Thailand IEC.	1	Lot						
5	**ตู้ DC & AC Combiner box**	1	EA						
6	**สายไฟ และท่อร้อยสาย**								
6.1	4Sq.mm.PV.Cable.LINK.มอก.	1	Lot						
6.2	25mm.Pvc.Conduit.SCG.มอก.	1	Lot						
6.3	อุปกรณ์ประกอบการติดตั้ง สายไฟฟ้า และ ท่อ	1	Lot						
7	**ระบบต่อลงดิน**								
7.1	6Sq.mm.IEC01.BCC.มอก.	1	Lot						
7.2	อุปกรณ์ประกอบการติดตั้ง ระบบต่อลงดิน	1	Lot						
	รวมเงิน				**306,074.77**			**306,074.77**	

เทศบาลตำบลผึ่งแดด

(นายสมพงษ์ คนยืน)
ปลัดเทศบาลตำบลผึ่งแดด รักษาราชการแทน
ผู้อำนวยการกองช่าง
วันที่.....เดือน.....พ.ศ.....

ประมาณราคาคุรุภัณฑ์จัดซื้อ ระบบผลิตประปาคลีนวารี

สถานที่ก่อสร้าง

ประมาณการโดย

ลำดับ	รายการ	จำนวน	หน่วย	ค่าวัสดุก่อสร้าง		ค่าแรงงาน		ยอดรวมค่างาน คุรุภัณฑ์ก่อสร้าง	หมายเหตุ
				ราคาต่อหน่วย (บาท)	จำนวนเงิน (บาท)	ราคาต่อหน่วย (บาท)	จำนวนเงิน (บาท)	(บาท)	
	1. งานเครื่องผลิตน้ำประปาคลีนวารี 10 ลบ.ม.	2.0	เครื่อง	885,981.31	1,771,962.62			1,771,962.62	
	ระบบผลิตประปาคลีนวารี ตามแบบบัญชีนวัตกรรมไทย								
	เลขที่ 01020005 ขนาด 10 ลบ.ม. รวมฐานราก และงานติดตั้ง								
	รวมเงิน				1,771,962.62			1,771,962.62	

ประมาณราคาค่าก่อสร้าง หอถังสูงเหล็ก ทรงรูปถ้วยเชมเปญ ขนาด 30 คิว สูง 30 ม.

สถานที่ก่อสร้าง

ประมาณการโดย

ลำดับที่	รายการ	จำนวนหน่วย	ค่าวัสดุ		ค่าแรง		ค่าวัสดุและค่าแรงงาน	หมายเหตุ
			ราคาต่อหน่วย	เป็นเงิน	ราคาต่อหน่วย	เป็นเงิน		
	1. งานดิน							
1.1	ขุดดิน	18.375 ลบ.ม.			239.00	4,391.63	4,391.63	
1.2	ทรายหยาบอัดแน่น	3.61 ลบ.ม.	485.59	1,752.97	91.00	328.51	2,081.48	
	2. งานแบบหล่อ							
2.1	ไม้แบบ + ค่าว	20.62 ตร.ม.	427.00	8,804.74			8,804.74	
2.2	ค่าแรง	20.62 ตร.ม.			133.00	2,742.46	2,742.46	
2.3	ตะปู	5.19 กก.	46.73	242.53			242.53	
	3. งานคอนกรีต							
3.1	คอนกรีต 1 : 3 : 5	1.23 ลบ.ม.	1,996.26	2,455.40	391.00	480.93	2,936.33	
3.2	คอนกรีต 1 : 2 : 4	7.87 ลบ.ม.	1,869.16	14,710.29	391.00	3,077.17	17,787.46	
	4. งานเหล็ก							
4.1	เหล็กเสริม	610 กก.	25.00	15,250.00	3.40	2,074.00	17,324.00	
4.2	ลวดผูกเหล็ก No 18	18.00 กก.	37.38	672.84			672.84	
	รวมยอดยกไป			43,888.77		13,094.70	56,983.46	

ประมาณราคาค่าก่อสร้าง หอถังสูงเหล็ก ทรงรูปถ้วยเชมเปญ ขนาด 30 คิว สูง 30 ม.

สถานที่ก่อสร้าง

ประมาณการโดย

ลำดับที่	รายการ	จำนวนหน่วย	ค่าวัสดุ		ค่าแรง		ค่าวัสดุและค่าแรงงาน	หมายเหตุ
			ราคาต่อหน่วย	เป็นเงิน	ราคาต่อหน่วย	เป็นเงิน		
	รวมยอดยกมา			43,888.77		13,094.70	56,983.46	
	5. ระบบท่อและอุปกรณ์							
5.1	ท่อเหล็กอาบสังกะสี+ข้อต่อยาว6ม. dia 4"	0 ท่อน						
5.2	ท่อเหล็กอาบสังกะสี+ข้อต่อยาว6ม. dia 3"	2 ท่อน	1,618.00	3,236.00	1,020.00	2,040.00	5,276.00	
5.3	ท่อเหล็กอาบสังกะสี+ข้อต่อยาว6ม. dia 1/2"	0.5 ท่อน	344.00	172.00			172.00	
5.4	ท่อน้ำเข้าถัง PVC. ชั้น 13.5 ยาว 4 ม. dia 3"	5 ท่อน	620.00	3,100.00			3,100.00	
5.5	ท่อน้ำลัน PVC. ชั้น 13.5 ยาว 4 ม. dia 3"	5 ท่อน	620.00	3,100.00			3,100.00	
5.6	ข้องอ 90 เหล็กอาบสังกะสี dia. 4"	0 ตัว						
5.7	ข้องอ 90 เหล็กอาบสังกะสี dia. 3"	9 ตัว	318.00	2,862.00			2,862.00	
5.8	ข้องอ 90 เหล็กอาบสังกะสี dia. 1/2"	3 ตัว	10.00	30.00	x 30 %	5,730.00	5,760.00	
5.9	สามทาง เหล็กอาบสังกะสี dia. 3"	1 ตัว	288.00	288.00			288.00	
5.10	สามทาง เหล็กอาบสังกะสี dia. 1/2"	1 ตัว	23.00	23.00			23.00	
5.11	ข้อต่อเกลียวนอก PVC. dia. 4" ชั้น 13.5	0 ตัว						
5.12	ข้อต่อเกลียวนอก PVC. dia. 3" ชั้น 13.5	5 ตัว	50.00	250.00			250.00	
5.13	ประตูน้ำทองเหลือง dia. 1/2"	1 ชุด	115.00	115.00			115.00	
	รวมยอดยกไป			57,064.77		20,864.70	77,929.46	

ประมาณราคาค่าก่อสร้าง หอถังสูงเหล็ก ทรงรูปถ้วยเชมเปญ ขนาด 30 คิว สูง 30 ม.

สถานที่ก่อสร้าง

ประมาณการโดย

ลำดับที่	รายการ	จำนวนหน่วย	ค่าวัสดุ		ค่าแรง		ค่าวัสดุและค่าแรงงาน	หมายเหตุ
			ราคาต่อหน่วย	เป็นเงิน	ราคาต่อหน่วย	เป็นเงิน		
	รวมยอดยกมา			57,064.77		20,864.70	77,929.46	
5.14	เทปพันเกลียว	20 ม้วน	18.00	360.00			360.00	
5.15	ประตูน้ำทองเหลือง dia. 3"	3 ชุด	1,850.00	5,550.00			5,550.00	
5.16	ประตูน้ำเหล็กหล่อ dia. 4"	0 ชุด						
5.17	เพรชเชอร์สวิทช์ พร้อมเกย์วัดแรงดัน	1 ชุด	2,760.00	2,760.00			2,760.00	
5.18	นิปเปิ้ลเหล็กอาบสังกะสี dia. 1/2"	4 ชุด	8.50	34.00			34.00	
5.19	นิปเปิ้ลเหล็กอาบสังกะสี dia. 3"	3 ชุด	152.00	456.00			456.00	
5.20	นิปเปิ้ลเหล็กอาบสังกะสี dia. 4"	0 ชุด						
	6. งานปูนฉาบ, ตบแต่ง							
6.1	ฉาบปูนเรียบธรรมดา	8.29 ตร.ม.	41.61	344.93	100.00	828.96	1,173.89	
	7. งานทาสี							
7.1	ทาสีน้ำพลาสติก	5.5 ตร.ม.	35.00	192.50	30.00	165.00	357.50	
7.2	ทาสีน้ำมัน	1 ตร.ม.	45.00	45.00	38.00	38.00	83.00	
	8. งานฐานราก							
8.1	เสาเข็ม คอร. ขนาด [/] 0.20 x 0.20 x 10.00 ม. รับน้ำหนักบรรทุกได้ไม่น้อยกว่า 5.0 ตัน/ต้น	25 ต้น	2,616.82	65,420.50	640.00	16,000.00	81,420.50	
	รวมยอดยกไป			132,227.70		37,896.66	170,124.35	

ประมาณราคาค่าก่อสร้าง หอถังสูงเหล็ก ทรงรูปถ้วยเชมเปญ ขนาด 30 คิว สูง 30 ม.

สถานที่ก่อสร้าง

สถานที่ก่อสร้าง

ประมาณการโดย

ลำดับที่	รายการ	จำนวนหน่วย	ค่าวัสดุ		ค่าแรง		ค่าวัสดุและค่าแรงงาน	หมายเหตุ
			ราคาต่อหน่วย	เป็นเงิน	ราคาต่อหน่วย	เป็นเงิน		
	รวมยอดยกมา			132,227.70		37,896.66	170,124.35	
	9. งานอื่นๆ							
9.1	หอถังเหล็ก **ทรงรูปถ้วยเชมเปญ ขนาด 30 ลบ.ม. สูง 30 ม.**	1 ชุด	600,000.00	600,000.00	-	-	600,000.00	
9.2	บันไดท่อเหล็กอาบสังกะสี	1 ชุด	3,500.00	3,500.00	500.00	500.00	4,000.00	
9.3	**เสาล่อฟ้าและอุปกรณ์พร้อมติดตั้ง**	1 ชุด	6,400.00	6,400.00	1,800.00	1,800.00	8,200.00	
9.4	ตู้ควบคุมชนิดติดตั้งภายนอกมีหมวกกันฝนสาด	1 ชุด	1,000.00	1,000.00	200.00	200.00	1,200.00	
9.5	ข้อความตัวอักษร	1 รายการ	-	-	500.00	500.00	500.00	
	รวมเงิน			743,127.70		40,896.66	784,024.35	

ประมาณราคาค่าก่อสร้าง งานถังตะกอน ขนาด 3*4 เมตร

สถานที่ก่อสร้าง

ประมาณการโดย

ลำดับ	รายการ	จำนวน	หน่วย	ค่าวัสดุก่อสร้าง		ค่าแรงงาน		ยอดรวมค่าวัสดุและแรงงาน	หมายเหตุ
				ราคาต่อหน่วย (บาท)	จำนวนเงิน (บาท)	ราคาต่อหน่วย (บาท)	จำนวนเงิน (บาท)	(บาท)	
1	งานฐานระบบตกตะกอน								
	1. งานดิน								
	1.1 ขุดดินหลุมฐานราก/ถมคืน	9.36	ลบ.ม.			239.00	2,237.04	2,237.04	
	1.2 ทรายหยาบรองพื้น	3.65	ลบ.ม.	485.98	1,772.86	91.00	331.97	2,104.82	
	2. งานแบบหล่อ								
	2.1 ไม้แบบหล่อคอนกรีตทั่วไป +ไม้ค้ำ	19.00	ตร.ม.	427.00	8,113.00	133.00	2,527.00	10,640.00	
	2.2 ตะปู 3"	4.75	กก.	46.73	222.06			222.06	
	3. งานคอนกรีต								
	3.1 คอนกรีต 1 : 3 : 5	1.22	ลบ.ม.	1,996.26	2,427.45	391.00	475.46	2,902.91	
	3.2 คอนกรีต 1 : 2 : 4	7.70	ลบ.ม.	1,869.16	14,392.53	391.00	3,010.70	17,403.23	
	4. งานเหล็ก								
	4.1 เหล็ก RB 12 (8.88 กก./เส้น)	188.00	กก.	20.71	3,893.48	3.40	639.20	4,532.68	
	4.2 เหล็ก RB 15(13.87กก./เส้น)	243.20	กก.	18.53	4,506.50	3.40	826.88	5,333.38	
	4.3 ลวดผูกเหล็ก No. 18	12.94	กก.	37.38	483.55			483.55	
	5. งานฉาบ								
	5.1 งานฉาบ	5.53	ตร.ม.	75.00	414.60	82.00	453.30	867.90	
	รวมเป็นเงิน				36,226.02		10,501.54	46,727.56	

ประมาณราคาค่าก่อสร้าง โรงสูบ

สถานที่ก่อสร้าง

ประมาณการโดย

ลำดับที่	รายการ	จำนวน	หน่วย	ค่าวัสดุ		ค่าแรง		ค่าวัสดุและค่าแรงงาน	หมายเหตุ
				ราคาต่อหน่วย	เป็นเงิน	ราคาต่อหน่วย	เป็นเงิน		
	1.งานวางผัง/เตรียมพื้นที่								
1.1	งานปรับพื้นที่ วางผัง		ไร				1,000.00	1,000.00	
	2. งานโครงสร้าง								
2.1	งานขุดดิน/ถมกลับ	8.5	ลบ.ม.			283.00	2,405.50	2,405.50	
2.2	ทรายหยาบบดอัดแน่น	2.35	ลบ.ม.	475.00	1,116.25	91.00	213.85	1,330.10	
2.3	คอนกรีตหยาบ	0.20	ลบ.ม.	1,400.00	280.00	400.00	80.00	360.00	
2.4	งานคอนกรีตฐานราก /คานคอดิน /พื้น	3.80	ลบ.ม.	2,295.00	8,721.00	500.00	1,900.00	10,621.00	
2.5	ไม้แบบ/ไม้ค่ำยัน	31.80	ตร.ม.	400.00	12,720.00	133.00	4,229.40	16,949.40	
2.6	เหล็กเสริม DB 12 mm.	120.80	กก.	27.00	3,261.60	5.00	604.00	3,865.60	
2.7	เหล็ก WIREMESS ขนาด ϕ 4.3 mm.@0.20 #	28.00	ตร.ม.	45.00	1,260.00	5.00	140.00	1,400.00	
2.8	ลวดผูกเหล็ก	3.60	กก.	38.50	138.60			138.60	
2.9	ตะปู	0.50	กก.	38.50	19.25			19.25	
	3.งานหลังคาพร้อมโครง								
3.1	เสาเหล็กกล่องขนาด 4x4x2.3mm.ยาว 6 เมตร	2.00	ท่อน	1,446.00	2,892.00	538.00	1,076.00	3,968.00	
3.2	อะเสเหล็กกล่อง 100x50x2.3 mm. ยาว 6 เมตร	4.00	ท่อน	1,131.00	4,524.00	421.00	1,684.00	6,208.00	
3.3	อกไก่เหล็กกล่อง 100x50x2.3 mm.ยาว 6 เมตร	7.00	ท่อน	1,131.00	7,917.00	421.00	2,947.00	10,864.00	
3.4	ตั้งเหล็กรับอกไก่เหล็กกล่อง 100x50x2.3 mm.ยาว 6 เมตร	0.50	ท่อน	1,131.00	565.50	421.00	210.50	776.00	
3.5	แปเหล็กกล่อง 50x2.5x2.0 mm.@1.00 m.ยาว 6 เมตร	7.00	ท่อน	394.00	2,758.00	146.00	1,022.00	3,780.00	
3.6	จันทันเหล็กกล่อง 75x38x2.3 mm.@1.00 m.ยาว 6 เมตร	2.00	ท่อน	539.00	1,078.00	200.00	400.00	1,478.00	
3.7	แผ่นเมทัลชีทหนา 0.25mm.ยาว 6 เมตร	43.00	ตร.ม.	290.00	12,470.00	70.00	3,010.00	15,480.00	
3.8	ครอบมุม (FLASHING) กว้าง 60 ซม.	6.00	ม.	260.00	1,560.00	50.00	300.00	1,860.00	
3.9	เชิงชายไม้เนื้อแข็ง ขนาด 1 นิ้ว x 6 นิ้ว + ทับเชิงชาย	24.00	ม.	145.00	3,480.00	94.00	2,256.00	5,736.00	
4.0	อุปกรณ์ยึดหลังคา	1.00	ไร	1,000.00	1,000.00			1,000.00	

	4.งานผนัง								
4.1	ผนังก่ออนกรีตบล๊อก โชว์แนว	12.20	ตร.ม.	230.00	2,806.00	89.00	1,085.80	3,891.80	
4.2	ฉาบปูนเรียบผนังพร้อมตีเส้น	24.40	ตร.ม.	78.00	1,903.20	113.00	2,757.20	4,660.40	
4.3	งานรั้วตาข่าย	13.20	ตร.ม.	231.00	3,049.20	90.00	1,188.00	4,237.20	
4.4	- โครงเหล็กกล่อง 2x1นิ้ว	19.00	ท่อน	394.00	7,486.00	146.00	2,774.00	10,260.00	
4.5	- ตาข่ายกรงไก่ 2 นิ้ว	40.64	ตร.ม.	558.00	22,677.12	120.00	4,876.80	27,553.92	
	5.งานทาสี								
5.1	งานทาสีน้ำอะครีลิค(สีรองพื้น1 เที่ยว/สีทับหน้า 2 เที่ยว	24.40	ตร.ม.	44.00	1,073.60	34.00	829.60	1,903.20	
	6..งานระบบไฟฟ้า								
6.1	สาย THW 25 มม.	100.00	เมตร	120.00	12,000.00	15.00	1,500.00	13,500.00	
6.2	ตู้ควบคุมไฟฟ้า 50 A	1.00	ตู้	10,000.00	10,000.00	1,500.00	1,500.00	11,500.00	
6.3	หลอดไฟ 1*36 W	2.00	ชุด	550.00	1,100.00	100.00	200.00	1,300.00	
6.4	สวิทช์	2.00	ชุด	50.00	100.00	50.00	100.00	200.00	
6.5	ปลั๊ก	1.00	ชุด	250.00	250.00	50.00	50.00	300.00	
	รวมเงิน				128,206.32		40,339.65	168,545.97	

โครงการปรับปรุงซ่อมแซมถนนลูกรังเป็นถนนคอนกรีตเสริมเหล็ก กว้าง 3*4 เมตร หนา 0.15 เมตร

ตำบลหนองหญ้าปล้อง

ประมาณราคาโดย

ที่	รายการ	หน่วย	ปริมาณ	ราคาต่อหน่วย		จำนวนเงิน							
				ค่าวัสดุ	ค่าแรง	ค่าวัสดุ	ค่าแรง						

ประมาณราคาค่าก่อสร้าง งานถังน้ำใส 100 ลบ.ม.

สถานที่ก่อสร้าง

ประมาณการโดย

ลำดับ	รายการ	หน่วย	จำนวน	ค่าวัสดุก่อสร้าง		ค่าแรงงาน		ยอดรวมค่าวัสดุและแรงงาน	หมายเหตุ
				ราคาต่อหน่วย (บาท)	จำนวนเงิน (บาท)	ราคาต่อหน่วย (บาท)	จำนวนเงิน (บาท)	(บาท)	
	ถังน้ำใส 50 ลบ.ม 2 ถัง								
1	ถังเก็บน้ำใสไฟเบอร์กลาสบนดิน 50 ลบ.ม.(พร้อมติดตั้ง)	2.00	ถัง	510,000.00	1,020,000.00	50,000.00	100,000.00	1,120,000.00	
	รวมเงิน				1,020,000.00		100,000.00	1,120,000.00	

ประมาณราคาค่าก่อสร้าง งานฐานถังน้ำใส 100 ลบ.ม.

สถานที่ก่อสร้าง

ประมาณการโดย

ลำดับ	รายการ	จำนวน	หน่วย	ค่าวัสดุก่อสร้าง		ค่าแรงงาน		ยอดรวมค่าวัสดุ และแรงงาน	หมายเหตุ
				ราคาต่อหน่วย (บาท)	จำนวนเงิน (บาท)	ราคาต่อหน่วย (บาท)	จำนวนเงิน (บาท)	(บาท)	
	งานฐานถังน้ำใส 50 ลบ.ม 2ถัง 11*6 เมตร								
	1.งานวางผัง/เตรียมพื้นที่								
	งานปรับพื้นที่ วางผัง	1	งาน			1,000.00	1,000.00	1,000.00	
	2. งานโครงสร้าง								
	งานขุดดิน/ถมกลับ	34.4	ลบ.ม.			283.00	9,735.20	9,735.20	
	ทรายหยาบบดอัดแน่น	8.58	ลบ.ม.	475.00	4,075.50	91.00	780.78	4,856.28	
	คอนกรีตหยาบ	3.46	ลบ.ม.	1,400.00	4,844.00	400.00	1,384.00	6,228.00	
	งานคอนกรีตฐานราก /คานคอดิน /พื้น	16.50	ลบ.ม.	2,295.00	37,867.50	500.00	8,250.00	46,117.50	
	ไม้แบบ/ไม้ค่ำว	9.10	ตร.ม.	400.00	3,640.00	133.00	1,210.30	4,850.30	
	เหล็กเสริม DB 12 mm.	3,684.26	กก.	27.00	99,475.02	5.00	18,421.30	117,896.32	
	ลวดผูกเหล็ก	110.52	กก.	38.50	4,255.02			4,255.02	
	ตะปู	2.28	กก.	38.50	87.78			87.78	
	รวมเงิน				154,244.82		40,781.58	195,026.40	

ประมาณราคาค่าก่อสร้าง ทดสอบความสามารถในการรับน้ำหนักบรรทุกของดิน

สถานที่ก่อสร้าง

ประมาณการโดย

ลำดับที่	รายการ	จำนวนหน่วย	ค่าวัสดุ		ค่าแรง		ค่าวัสดุและค่าแรงงาน	หมายเหตุ
			ราคาต่อหน่วย	เป็นเงิน	ราคาต่อหน่วย	เป็นเงิน		
1	ทดสอบดินวิธี Boring Test (SPT.)	1 จุด	-	-	18,000.00	18,000.00	18,000.00	
	รวมเงิน			0.00		18,000.00	18,000.00	

ประมาณราคาค่าก่อสร้าง ระบบท่อส่งน้ำดิบ

สถานที่ก่อสร้าง

ประมาณการโดย

ลำดับที่	รายการ	จำนวนหน่วย	ค่าวัสดุ		ค่าแรง		ค่าวัสดุและค่าแรงงาน	หมายเหตุ
			ราคาต่อหน่วย	เป็นเงิน	ราคาต่อหน่วย	เป็นเงิน		
	1. การเดินท่อส่งน้ำดิบจากเครื่องสูบน้ำดิบไปยังที่ตั้งระบบประปา							
1.1	ท่อHDPE 2" PN 6	100 เมตร	78.00	7,800.00	75.00	7,500.00	15,300.00	
1.2	อุปกรณ์ประกอบท่อ	1 รายการ	2,000.00	2,000.00	-	-	2,000.00	
	รวมเงิน			9,800.00		7,500.00	17,300.00	

ประมาณราคาค่าก่อสร้าง การประสานท่อระหว่างระบบ

สถานที่ก่อสร้าง

ประมาณการโดย

ลำดับที่	รายการ	จำนวนหน่วย	ค่าวัสดุ		ค่าแรง		ค่าวัสดุและค่าแรงงาน	หมายเหตุ
			ราคาต่อหน่วย	เป็นเงิน	ราคาต่อหน่วย	เป็นเงิน		
1	ท่อ PVC.ยาว 4 ม. ชั้น 8. 5 ปลายเรียบ dia 4"	5 ท่อน	640.00	3,200.00	240.00	1,200.00	4,400.00	
2	ท่อ PVC.ยาว 4 ม. ชั้น 8. 5 ปลายเรียบ dia3"	10 ท่อน	395.00	3,950.00	170.00	1,700.00	5,650.00	
3	ท่อ PVC.ยาว 4 ม. ชั้น 8. 5 ปลายเรียบ dia 3/4"	1 ท่อน	50.00	50.00	20.00	20.00	70.00	
4	อุปกรณ์ประกอบ	1 จำนวน	15,000.00	15,000.00	10,000.00	10,000.00	25,000.00	
5	ประตูน้ำเหล็กหล่อบนดิน หน้าจาน dia 4" แบบพวงมาลัย	1 ชุด	3,780.00	3,780.00	480.00	480.00	4,260.00	
6	มาตรวัดน้ำ (ใบพัด 2 ชั้น) dia 4"	1 ชุด	16,000.00	16,000.00	480.00	480.00	16,480.00	
	รวมเงิน			41,980.00		13,880.00	55,860.00	

ประมาณราคาค่าก่อสร้าง การประสานท่อภายในโรงสูบน้ำดี

สถานที่ก่อสร้าง

ประมาณการโดย

ลำดับที่	รายการ	จำนวนหน่วย	ค่าวัสดุ		ค่าแรง		ค่าวัสดุและค่าแรงงาน	หมายเหตุ
			ราคาต่อหน่วย	เป็นเงิน	ราคาต่อหน่วย	เป็นเงิน		
1	ท่อเหล็กอาบสังกะสี+ข้อต่อยาว6ม. dia 3"	1 ท่อน	1,510.00	1,510.00			1,510.00	
2	ท่อเหล็กอาบสังกะสี+ข้อต่อยาว6ม. dia 2 1/2"	1 ท่อน	1,350.00	1,350.00			1,350.00	
3	ท่อเหล็กอาบสังกะสี+ข้อต่อยาว6ม. dia 1/2"	2 ท่อน	344.00	688.00			688.00	
4	ท่อ PVC.ยาว 4 ม. ชั้น 8. 5 ปลายเรียบ dia 3/4"	1 ท่อน	50.00	50.00			50.00	
5	ท่อปลอกเหล็กอาบสังกะสี dia. 5" x 15 ซม.	3 ท่อน	80.00	240.00			240.00	
6	สามทางลดเหล็กอาบสังกะสี dia 3/4"	4 ตัว	35.00	140.00		15,000.00	15,140.00	
7	สามทางเหล็กอาบสังกะสี dia 1/2"	2 ตัว	25.00	50.00			50.00	
8	ข้องอ 90 เหล็กอาบสังกะสี dia 3 "	1 ตัว	750.00	750.00			750.00	
9	ข้องอ 45 เหล็กอาบสังกะสี dia 3 "	3 ตัว	760.00	2,280.00			2,280.00	
10	สามทาง เหล็กอาบสังกะสี dia 3 "	3 ตัว	1,100.00	3,300.00			3,300.00	
11	หน้าจานเกลียวเหล็กหล่อ dia 3 "	7 แผ่น	160.00	1,120.00			1,120.00	
12	ข้อลดเหล็กอาบสังกะสี dia 3 "*11/2"-21/2"	2 ตัว	520.00	1,040.00			1,040.00	
13	ข้อลดกลมเหล็กอาบสังกะสี dia 3"	2 ตัว	95.00	190.00			190.00	
14	ข้อลดกลมเหล็กอาบสังกะสี dia 4"	2 ตัว	165.00	330.00			330.00	
	รวมยอดยกไป			13,038.00		15,000.00	28,038.00	

ประมาณราคาค่าก่อสร้าง การประสานท่อภายในโรงสูบน้ำดี

สถานที่ก่อสร้าง

ประมาณการโดย

ลำดับที่	รายการ	จำนวนหน่วย	ค่าวัสดุ		ค่าแรง		ค่าวัสดุและค่าแรงงาน	หมายเหตุ
			ราคาต่อหน่วย	เป็นเงิน	ราคาต่อหน่วย	เป็นเงิน		
	รวมยอดยกมา			13,038.00		15,000.00	28,038.00	
15	ข้องอเหล็กอาบสังกะสี 90 ม-ม dia 1/2"	11 ตัว	18.00	198.00			198.00	
16	นิปเปิ้ลเหล็กอาบสังกะสี dia 3/4"	8 ตัว	15.00	120.00			120.00	
17	นิปเปิ้ลเหล็กอาบสังกะสี dia 1/2"	4 ตัว	10.00	40.00			40.00	
18	ประตูน้ำทองเหลือง dia 3 "	2 ชุด	3,270.00	6,540.00			6,540.00	
19	เช็ควาล์วทองเหลือง dia 3 "	2 ชุด	2,000.00	4,000.00			4,000.00	
20	ประตูน้ำทองเหลือง dia 3/4"	2 ชุด	90.00	180.00			180.00	
21	ประตูน้ำทองเหลือง dia 1/2"	4 ชุด	65.00	260.00			260.00	
22	เกย์วัดความดัน 0-60 psi.	2 อัน	300.00	600.00			600.00	
23	เข็มขัดรัดท่อ dia. 1/2"	4 ตัว	5.00	20.00			20.00	
24	เทปพันเกลียว	2 ม้วน	15.00	30.00			30.00	
25	ประเก็นยาง dia 3"	18 แผ่น	30.00	540.00			540.00	
27	น็อตยึดหน้าจาน dia. 1/2" ยาว 2"	72 ตัว	12.00	864.00			864.00	
27	ทำเกลียว	40 จุด	-	-	20.00	800.00	800.00	
	รวมเงิน			26,430.00		15,800.00	42,230.00	

ประมาณราคาค่าก่อสร้าง เครื่องสูบน้ำแบบบาดาล

สถานที่ก่อสร้าง

ประมาณการโดย

ลำดับที่	รายการ	จำนวน	หน่วย	ค่าวัสดุ		ค่าแรง		ค่าวัสดุและค่าแรงงาน	หมายเหตุ
				ราคาต่อหน่วย	เป็นเงิน	ราคาต่อหน่วย	เป็นเงิน		
	หมวดงานการติดตั้งเครื่องสูบน้ำแบบบาดาล								
	งานการติดตั้งเครื่องสูบน้ำแบบบาดาลพร้อมตู้ควบคุม								
1	เครื่องสูบน้ำแบบบาดาล submersible ขนาด 2 แรงม	2.00	เครื่อง	33,500.00	67,000.00			67,000.00	
	พร้อมอุปกรณ์								
2	ค่าแรงติดตั้งเครื่องสูบน้ำแบบบาดาล submersible ข	1.00	เครื่อง			2,000.00	2,000.00	2,000.00	
3	ตู้ควบคุมเครื่องสูบน้ำแบบดาดาล submersible ขนา	2.00	ตู้	13,500.00	27,000.00			27,000.00	
4	ค่าแรงติดตั้งตู้ควบคุมเครื่องสูบน้ำแบบดาดาล su	1.00	ตู้			2,000.00	2,000.00	2,000.00	
	รวมเงิน				94,000.00		4,000.00	98,000.00	

ประมาณราคาค่าก่อสร้าง การติดตั้งเครื่องสูบน้ำดีพร้อมตู้ควบคุม

สถานที่ก่อสร้าง

ประมาณการโดย

ลำดับที่	รายการ	จำนวนหน่วย	ค่าวัสดุ		ค่าแรง		ค่าวัสดุและค่าแรงงาน	หมายเหตุ
			ราคาต่อหน่วย	เป็นเงิน	ราคาต่อหน่วย	เป็นเงิน		
1	เครื่องสูบน้ำหอยโข่งขนาด 3 แรงม้า พร้อมอุปกรณ์	2 เครื่อง	44,000.00	88,000.00	3,500.00	7,000.00	95,000.00	
2	ตู้ควบคุมเครื่องสูบน้ำหอยโข่งขนาด 3 แรงม้า	2 ตู้	15,000.00	30,000.00	1,500.00	3,000.00	33,000.00	
	รวมเงิน						128,000.00	

ประธานคณะกรรมการตรวจการจ้าง ลงชื่อ.....

ตำแหน่ง.....

ประธานคณะกรรมการ

ตำแหน่ง.....

| ที่ | รายการ | หน่วย | ราคาต่อหน่วย | ค่าก่อสร้างงานที่ทำได้ | | ค่าก่อสร้างงานที่ทำได้ | | ค่าก่อสร้างงานที่ทำได้ |

สารบัญแบบ

NO.	DWG. NO.	DESCRIPTION
งานระบบผลิตประปาคลีนวารี		
1	A-01	สารบัญแบบ
2	A-02	รายการประกอบแบบ
3	A-03	รายการประกอบแบบ
4	A-04	Flow diagram
5	A-05	แบบแปลนถังตกตะกอน ขนาด 3*4 เมตร
6	A-06	แบบแปลนรูปตัดถังตกตะกอน
7	A-07	แบบแปลนฐานรากถังตกตะกอน
8	A-08	แบบแปลนถังกรองคลีนวารีขนาด 10 ลบ.ม./ชม
9	A-09	แบบแปลนรูปตัด A และ B ถังกรองคลีนวารี
10	A-10	แบบแปลนฐานรากถังกรองคลีนวารี
11	A-11	แบบแปลนถังเก็บน้ำใสขนาด 100 ลบ.ม.
12	A-12	แบบแปลนฐานรากถังเก็บน้ำใส
13	A-13	แบบแปลนโรงสูบน้ำ
14	A-14	แบบหอถังสูงขนาด 30 ลบ.ม.
15	A-15	แผนที่สังเขป

สัญลักษณ์ประกอบแบบ

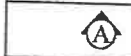



สัญลักษณ์	ความหมายของสัญลักษณ์
A	A หมายถึงรูปตัด A ทิศทางตัดตามลูกศรชี้
	ดินบดอัดแน่น
	ทรายหยาบบดอัดแน่น
	คอนกรีต
	แสดงระยะ ริม-ริม
	แสดงระยะ ศูนย์กลาง-ศูนย์กลาง



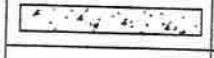





สัญลักษณ์ประกอบแบบ



สัญลักษณ์	ความหมายของสัญลักษณ์
	เกทวาล์ว
	CHECK VALVE
	BUTTERFLY VALVE
	CONTROL VALVE
	PUMP
	PRESSURE GATE
	Ball valve

ชื่อโครงการ	ผู้เขียนแบบ	วิศวกร	ตรวจ	เห็นชอบ	อนุมัติ	มาตราส่วน	แบบเลขที่	
ก่อสร้างระบบประปาหมู่บ้าน	(ลงชื่อ).....	(ลงชื่อ).....	(ลงชื่อ).....	(ลงชื่อ).....	(ลงชื่อ).....	1 : -		
สถานที่	นายชัยรัตนพร ลิมสกุล	นายกมปนาท อุปถัมภ์	(.....)	(.....)	(.....)		จำนวนแผ่น	แผ่นที่
หมู่ที่ .... ตำบล..... อำเภอ..... จังหวัด.....	ตำแหน่ง.....	ตำแหน่ง..... สก. 2902	ตำแหน่ง.....	ตำแหน่ง	ตำแหน่ง		15	A-01

รายการประกอบแบบงานก่อสร้างระบบประปาหมู่บ้าน

รายการทั่วไป

1. การก่อสร้างตามสัญญาต้องให้เป็นไปตามแบบแปลนและรายละเอียดต่อท้ายสัญญาการก่อสร้าง
2. ผู้รับจ้างจะต้องตรวจสอบแบบแปลนและรายละเอียดโดยถี่ถ้วน หากปรากฏว่าแบบและรายละเอียดดังกล่าวมีการขัดแย้ง คลาดเคลื่อนหรือผิดพลาด ผู้รับจ้างต้องรายงานให้ผู้ว่าจ้างหรือผู้แทนผู้ว่าจ้างทราบทันที และผู้ว่าจ้างหรือผู้แทนผู้ว่าจ้างจะเป็นผู้พิจารณาและวินิจฉัย คำวินิจฉัยของผู้ว่าจ้างหรือผู้แทนผู้ว่าจ้าง นั้น ผู้รับจ้างต้องปฏิบัติตามโดยเคร่งครัดและถือเป็นอันยุติ
3. วัสดุและสิ่งของที่ระบุไว้ในแบบรูปหรือรายการละเอียดก็ดี หรือมิได้ระบุก็ดี แต่จำเป็นหรือให้งานเสร็จสมบูรณ์ และถูกต้องตามหลักวิชาช่างแล้ว ผู้รับจ้างต้องรับทำงานนั้น โดยไม่มีเงื่อนไขใดๆ และค่าใช้จ่ายผู้รับจ้างเป็นผู้รับผิดชอบเองทั้งสิ้น
4. ผู้รับจ้างต้องเป็นผู้รับผิดชอบและชดใช้ค่าเสียหายต่างๆอันเกิดแก่อาคารที่อยู่ใกล้เคียง ระบบสาธารณูปโภคต่างๆ ของหน่วยงานอื่นๆ เช่น ท่อเมนประปา , สายเคเบิ้ลโทรศัพท์ และสิ่งก่อสร้างอื่นๆ ตลอดจนบุคคลภายนอก เนื่องจากดำเนินงานนี้เองทั้งสิ้น ซึ่งเกิดจากความประมาท ไม่ใส่ใจถึงความปลอดภัย การไม่ปฏิบัติตามคำแนะนำของผู้ว่าจ้างหรือผู้แทนผู้ว่าจ้าง ผู้รับจ้างต้องเป็นผู้รับผิดชอบทั้งคดีแพ่งและอาญาแต่เพียงผู้เดียว
5. ผู้รับจ้างต้องจัดทำเครื่องหมายการก่อสร้าง ป้ายประกาศเขตงานก่อสร้าง สัญญาณไฟฟ้าให้เห็นชัดเจนและเพียงพอทั้งกลางวันและกลางคืนกรณีที่ตรวางทางจราจร ตลอดจนเครื่องป้องกันอุบัติเหตุและอันตรายต่างๆ ที่จะเกิดแก่ยวดยานพาหนะและบุคคลที่สัญจรไปมา มาจัดเตรียมไว้ให้ ณ สถานที่ก่อสร้างให้ผู้ว่าจ้างหรือผู้แทนผู้ว่าจ้างตรวจพิจารณาให้ความเห็นชอบก่อนจึงจะดำเนินการก่อสร้างได้
6. ผู้รับจ้างต้องจัดหาคนงานและช่างฝีมือดี มีความรู้ความสามารถทำการก่อสร้างงานนี้ โดยเฉพาะและเพียงพอ เพื่อให้งานเสร็จทันเวลา และถ้าผู้ว่าจ้างหรือผู้แทนผู้ว่าจ้างเห็นว่าลูกจ้างหรือช่างคนใดประพฤติตนไม่เหมาะสม ฝีมือไม่ดี ทำงานสะเพร่า ผู้ว่าจ้างหรือผู้แทนผู้ว่าจ้าง มีอำนาจขอเปลี่ยนลูกจ้างหรือช่างรายนั้น และผู้รับจ้างต้องจัดหารายใหม่มาแทนโดยเร็ว การเสียหายและล่าช้าเพราะการนี้ ผู้รับจ้างจะถือเป็นข้ออ้างขอขยายเวลาจ้างไม่ได้
7. เครื่องมือและอุปกรณ์ที่นำมาใช้ในงานก่อสร้างครั้งนี้ เช่น เครื่องผสมคอนกรีต เครื่องจี้คอนกรีต เป็นต้น ต้องอยู่ในสภาพดี ใช้งานได้ มีจำนวนเพียงพอสำหรับการก่อสร้างในขั้นตอนนั้นๆ และวัสดุที่ต้องสั่งเป็นพิเศษผู้รับจ้างต้องจัดหาและใช้วัสดุสิ่งของที่มีคุณภาพดี ให้ครบ ให้ทันระยะเวลาก่อสร้าง และหากเกิดการล่าช้าเพราะการนี้ ผู้รับจ้างจะถือเป็นข้ออ้างต่ออายุสัญญาจ้างไม่ได้
8. กรณีมีการเปลี่ยนแปลงแก้ไขแบบแปลนเพื่อความมั่นคงแข็งแรง และความสะดวกในการบำรุงรักษา ผู้ว่าจ้างขอสงวนสิทธิตามประมาณการของผู้ออกแบบในการเปลี่ยนแปลงแก้ไขแบบแปลนนี้ ผู้รับจ้างต้องรับทำโดยไม่มีข้อแม้ และเงื่อนไขใดๆ ทั้งสิ้น
9. การจัดหาบริเวณเพื่อปลูกสร้างบ้านพักคนงาน โรงเก็บวัสดุก่อสร้าง หรือโรงงานเพื่อการก่อสร้างนี้ ผู้รับจ้างต้องแจ้งขอความยินยอมและได้รับความเห็นชอบจากคณะกรรมการตรวจการจ้างหรือผู้ควบคุมงานของผู้ว่าจ้างก่อน จึงจะดำเนินการได้
10. การควบคุมงานตามสัญญานี้ ผู้ควบคุมงานของผู้รับจ้างต้องอยู่ประจำ ณ ที่ทำการก่อสร้างเพื่อควบคุมงานตามสัญญา ถ้าผู้ควบคุมงานมีเหตุจำเป็นไม่สามารถอยู่ควบคุมงานได้ ผู้รับจ้างจะต้องแต่งตั้งผู้ควบคุมงานแทนเป็นลายลักษณ์อักษร ผู้ปฏิบัติงานแทนต้องมีคุณสมบัติ ไม่ต่ำกว่าคุณสมบัติของผู้ควบคุมงานตามสัญญานี้ ถ้าผู้ควบคุมงานหรือผู้ปฏิบัติงานแทนไม่อยู่ควบคุมงาน โดยไม่มีเหตุผลอันสมควร ผู้ควบคุมงานผู้ว่าจ้างหรือคณะกรรมการตรวจการจ้างมีสิทธิหยุดงานทั้งหมดหรือแต่บางส่วนได้ทันที ผู้รับจ้างจะต้องรับผิดชอบต่อความเสียหายใด ๆ อันเนื่องมาจากการมีหยุดงานนั้น
11. การส่งมอบงาน เมื่อผู้รับจ้างประสงค์ที่จะส่งมอบงานช่วงหนึ่งช่วงใด ผู้รับจ้างต้องจัดทำใบส่งมอบงานที่แล้วเสร็จพร้อมทั้งแสดงรายละเอียดปริมาณงานและราคางานที่ส่งมอบตามแบบฟอร์มที่ผู้ว่าจ้างจะเป็นผู้กำหนดให้เสนอต่อคณะกรรมการตรวจการจ้างของผู้ว่าจ้าง เพื่อให้คณะกรรมการตรวจการจ้างตรวจสอบ
12. การตรวจรับงานตามสัญญา เมื่อผู้รับจ้างได้จัดทำงานทั้งหมดครบถ้วนตามสัญญา และจัดทำใบส่งมอบงานดังกล่าวให้แก่คณะกรรมการตรวจการจ้างเพื่อการตรวจรับ ผู้ว่าจ้างหรือคณะกรรมการตรวจการจ้าง จะตรวจสอบงานโดยสนาม ถ้าปรากฏว่างานที่ส่งมอบนั้นเสร็จเรียบร้อยครบถ้วนถูกต้องตามรายการรายละเอียดและแบบที่กำหนดในสัญญาและสามารถใช้งานได้สมเจตนารมณ์ของผู้ว่าจ้างทุกประการแล้ว ผู้ว่าจ้างหรือคณะกรรมการตรวจการจ้างจะทำการตรวจรับงานให้ในเวลาประมาณ 3 วัน นับจากวันที่ได้รับใบส่งมอบงานจากผู้รับจ้างและให้ถือว่าวันที่ได้รับใบส่งมอบงานเป็นวันส่งมอบงาน แต่ถ้างานที่ส่งมอบนั้นมิได้เป็นไปตามที่กล่าวในวรรคแรก คณะกรรมการตรวจการจ้างมีสิทธิไม่ตรวจรับงานและสั่งการให้ผู้รับจ้างซ่อมแซมแก้ไขเพิ่มเติมให้ถูกต้องครบถ้วนตามแบบและรายละเอียด ซึ่งผู้รับจ้างต้องปฏิบัติตาม ในระหว่างที่ยังมีการซ่อมแซมแก้ไขเพิ่มเติมตามที่ได้กล่าวข้างต้น ให้ถือว่ายังไม่มีการส่งมอบงาน

หลังจากที่ได้ทำการซ่อมแซมแก้ไขเพิ่มเติมเป็นที่เรียบร้อยแล้ว ผู้รับจ้างต้องทำใบส่งมอบงานใหม่แจ้งให้คณะกรรมการตรวจการจ้างทราบ เพื่อให้คณะกรรมการตรวจการจ้างออกไปตรวจสอบใหม่ ถ้าผลการตรวจสอบปรากฏว่าผู้รับจ้างได้ทำการซ่อมแซมแก้ไขเพิ่มเติมถูกต้องตามรายการรายละเอียดและแบบแล้ว คณะกรรมการตรวจการจ้างจะทำการตรวจรับงานในเวลาประมาณ 3 วัน นับจากวันที่คณะกรรมการตรวจการจ้างได้รับแจ้งจากผู้รับจ้างและให้ถือวันที่ได้รับแจ้งดังกล่าวเป็นวันส่งมอบงาน

ชื่อโครงการ	ผู้เขียนแบบ	วิศวกร	ตรวจ	เห็นชอบ	อนุมัติ	มาตราส่วน	แบบเลขที่	
ก่อสร้างระบบประปาหมู่บ้าน	(ลงชื่อ)..... (นายชูชาติ ชิมสกุล) ตำแหน่ง นายกองค์การบริหารส่วนตำบลภูเขาทอง	(ลงชื่อ)..... (นายพิทักษ์ ศิลปนาท อุปถัมภ์) สก. 2902	(ลงชื่อ)..... (.....) ตำแหน่ง.....	(ลงชื่อ)..... (.....) ตำแหน่ง	(ลงชื่อ)..... (.....) ตำแหน่ง	1 : -		
สถานที่							จำนวนแผ่น	แผ่นที่
หมู่ที่ .... ตำบล..... อำเภอ..... จังหวัด.....							15	A-02

ข้อกำหนดสำหรับวัสดุก่อสร้าง

1. ปูนซีเมนต์ : ปูนซีเมนต์ที่ใช้ในงานก่อสร้างโครงสร้างทั้งหมด ให้ใช้ปูนซีเมนต์ปอร์ตแลนด์ประเภทหนึ่ง หรือประเภทสาม ตามมาตรฐานผลิตภัณฑ์อุตสาหกรรม มอก.15 : มาตรฐานปูนซีเมนต์ปอร์ตแลนด์
2. ทราย : ต้องเป็นทรายน้ำจืดหรือทรายบก ที่มีเม็ดหยาบ คม แข็งแกร่ง สะอาด ปราศจากวัสดุอื่น เช่น เปลือกหอย ดิน เถ้าถ่าน และสารอินทรีย์ต่าง ๆ เจือปน
3. หินหรือกรวด : หินหรือกรวดที่ใช้จะต้องมีความแข็งแกร่ง เหนียว ไม่ผุและสะอาดปราศจากวัสดุอื่น เจือปน ขนาดใหญ่สุดของหินหรือกรวดที่ใช้ต้องไม่ใหญ่กว่า 40 มม. และไม่ใหญ่กว่า 1/5 ของด้านในที่แคบที่สุดของแบบหล่อ และต้องไม่ใหญ่กว่า 3/4 ของช่องห่างระหว่างเหล็กเสริมแต่ละเส้น หรือแต่ละมัด
4. น้ำ: น้ำที่ใช้ผสมและบ่มคอนกรีตให้ใช้น้ำประปา กรณีหาน้ำประปาไม่ได้ ต้องเป็นน้ำจืดที่สะอาด ปราศจากน้ำมัน กรด ด่าง เกลือ น้ำตาล วัชพืช หรือสารอินใดซึ่งอาจเป็นอันตรายต่อคอนกรีตหรือเหล็กเสริม
5. คอนกรีต ค.2 : ให้เป็นไปตามมาตรฐานกรมโยธาธิการและผังเมือง กรณีใช้คอนกรีตผสมเสร็จ จะต้องมีค่าแรงอัดประลัยต่ำสุดของแท่งคอนกรีตมาตรฐานที่อายุ 28 วัน ลูกบาศก์ 15x15x15 ซม.ไม่น้อยกว่า 240 กิโลกรัม/ตารางเซนติเมตร หรือเปรียบเทียบใช้แท่งคอนกรีตที่อายุ 7 วัน มีค่าแรงอัดประลัยต่ำสุดไม่น้อยกว่าร้อยละ 75 ของกำลังอัดคอนกรีตที่อายุ 28 วัน

   กรณีที่ใช้คอนกรีตผสมให้ใช้ส่วนผสมดังนี้

- ปูนซีเมนต์ปอร์ตแลนด์	320	กิโลกรัม
- ทรายหยาบ	0.60	ลูกบาศก์เมตร
- หิน 1 - 2	1.09	ลูกบาศก์เมตร
- น้ำ	180	ลิตร

6. เหล็กเสริมคอนกรีต : เหล็กเส้นกลม (ROUND BAR) SR 24 ตามมาตรฐานผลิตภัณฑ์อุตสาหกรรม มอก. 20 เหล็กข้ออ้อย (DEFORMED BAR) SD 30 ตามมาตรฐานผลิตภัณฑ์อุตสาหกรรม มอก. 24 ตะแกรงเหล็กกล้าเชื่อมติดเสริมคอนกรีต (Wire Mesh) ตามมาตรฐานผลิตภัณฑ์อุตสาหกรรม มอก.737
7. วัสดุก่อสร้างอื่นๆ ที่มีมาตรฐาน มอก.กำหนด ให้เป็นไปตามมาตรฐานนั้น กรณีที่ไม่มีมาตรฐาน มอก. กำหนด ให้อยู่ในดุลยพินิจของคณะกรรมการตรวจการจ้างหรือผู้ควบคุมงานผู้ว่าจ้าง ก่อนนำมาใช้

งานระบบถังกรองน้ำ

รายการประกอบแบบระบบผลิตน้ำประปา (คลีนวารี) ขนาด 10 ลบ.ม./ชม.

1. งานตัวถัง
   - เหล็กตัวถัง SS400 หนา 4 มม.
   - คลีบเหล็กยึดพื้นถัง plate 9 มม.
   - ฝาช่องซ่อมบำรุง ใช้ 9 มม.
   - เหล็ก Bottom plate ใช้ 9 มม.
   - น็อต ขนาด 12 มม. พุกเหล็ก 16 มม.
2. งานสี
   - สีทาภายนอกชนิด TOA Glipton หรือเทียบเท่า
   - สีทาภายในชนิด TOA Epoguard W หรือเทียบเท่า
3. ระบบวาล์วควบคุม
   - วาล์วหัวขับไฟฟ้า 2" 3 ตัว หรือเทียบเท่า
   - วาล์วหัวขับไฟฟ้า 3" 1 ตัว หรือเทียบเท่า
   - ตู้ควบคุมปั๊ม และระบบล้างย้อนอัตโนมัติ ควบคุมด้วย PLC
4. งานประสานท่อของระบบถังน้ำ
   - ชนิดท่อ pvc ชั้น 13.5 สำหรับท่อน้ำดิบ, ท่อน้ำล้างย้อน
   - ชนิดท่อ pvc ชั้น 5 สำหรับท่อน้ำทิ้ง, ท่อน้ำใส
   - ชนิดอุปกรณ์ ข้อต่อ ข้องอ pvc
5. สารกรองต่างๆ ตามความเหมาะสมของคุณภาพน้ำดิบ

หมายเหตุ1:บริษัท เรนิลา อินโนเวชัน ขอสงวนสิทธิ์ตามใบขึ้นทะเบียนอนุสิทธิ์บัตรเลขที่ 1803002942
หมายเหตุ2: การยื่นเสนอราคาสินค้าต่อหน่วยงานต่างๆตามบัญชีนวัตกรรมไทย เลขที่ 01020005
ต้องเป็นตัวแทนจำหน่ายหรือมีหนังสือรับรองจากผู้ผลิตเท่านั้น

ชื่อโครงการ	ผู้เขียนแบบ	วิศวกร	ตรวจ	เห็นชอบ	อนุมัติ	มาตราส่วน	แบบเลขที่	
ก่อสร้างระบบประปาหมู่บ้าน								
สถานที่	(ลงชื่อ)..... (.....)	(ลงชื่อ)..... นายกัมปนาท อุปลัมภ์	(ลงชื่อ)..... (.....)	(ลงชื่อ)..... (.....)	(ลงชื่อ)..... (.....)	1 : -	จำนวนแผ่น	แผ่นที่
หมู่ที่ ... ตำบล..... อำเภอ..... จังหวัด.....	ตำแหน่ง นายสัญญาณนท์ ลิมสกุล	ตำแหน่ง ..... สก. 2902	ตำแหน่ง	ตำแหน่ง	ตำแหน่ง		12	A-03

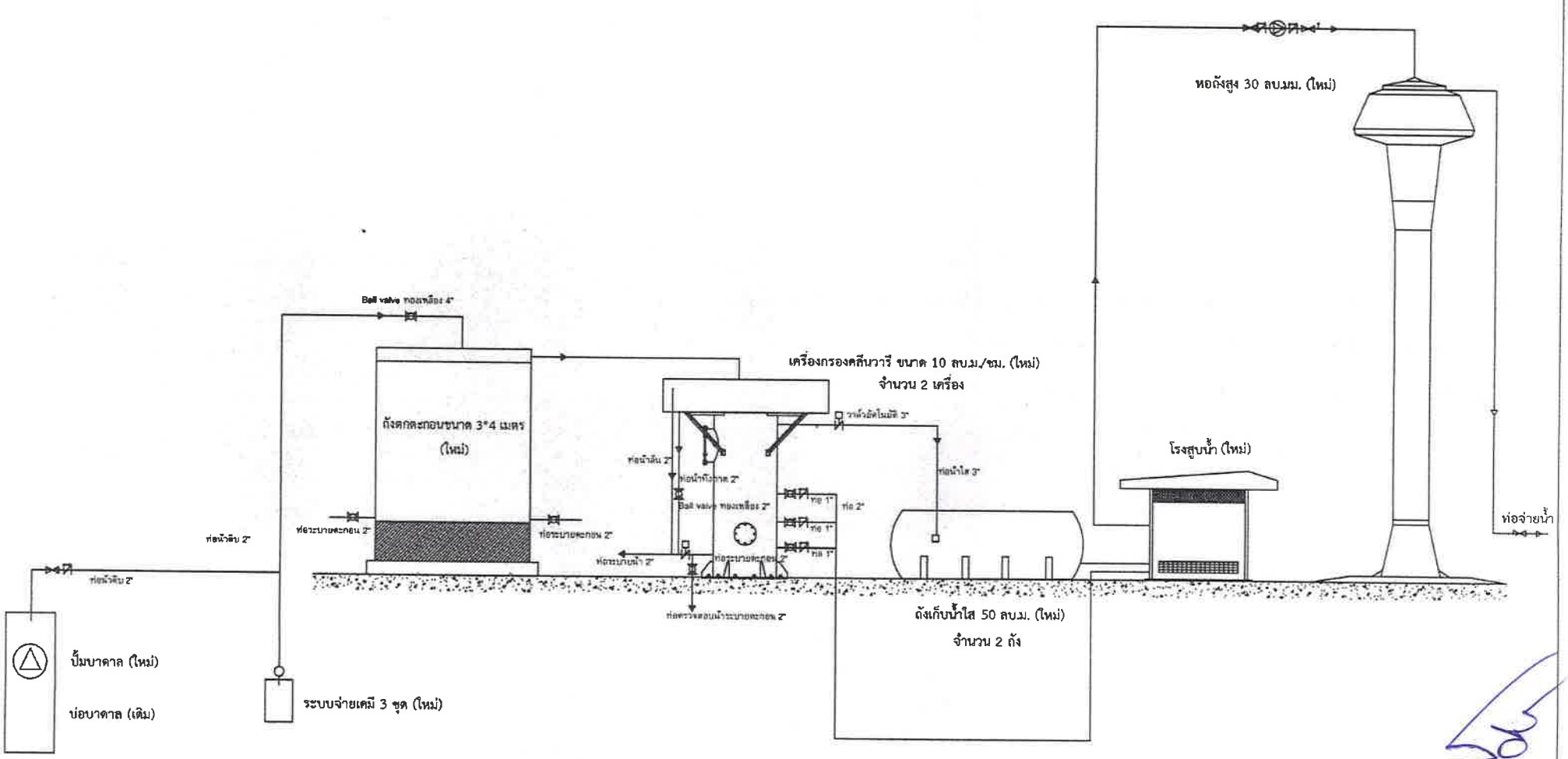

ชื่อโครงการ	ผู้เขียนแบบ	วิศวกร	ตรวจ	เห็นชอบ	อนุมัติ	มาตราส่วน	แบบเลขที่	
ก่อสร้างระบบประปาหมู่บ้าน	(ลงชื่อ).....	(ลงชื่อ).....	(ลงชื่อ).....	(ลงชื่อ).....	(ลงชื่อ).....	1 : -		
สถานที่	นายชุญ[illegible]	นายกัมปนาท อุปถัมภ์	(.....)	(.....)	(.....)		จำนวนแผ่น	แผ่นที่
หมู่ที่ ... ตำบล..... อำเภอ..... จังหวัด.....	ตำแหน่ง.....	ตำแหน่ง..... สก. 2902	ตำแหน่ง	ตำแหน่ง	ตำแหน่ง		15	A-04

ระบบตกตะกอนแบบบาดาลขนาดใหญ่

ขนาด 10 ลบ.ม./ชม.

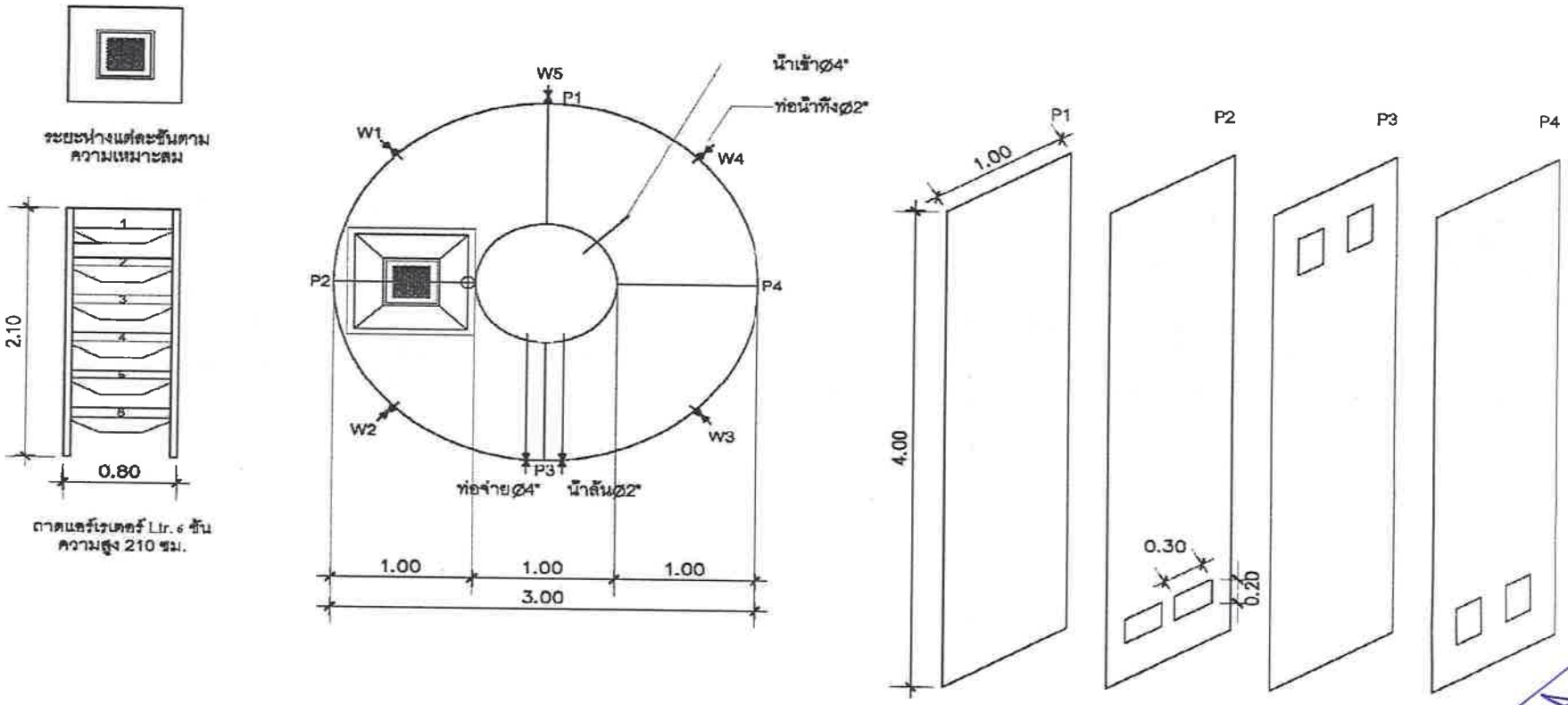

มาตราส่วน 1:30

ชื่อโครงการ	ผู้เขียนแบบ	วิศวกร	ตรวจ	เห็นชอบ	อนุมัติ	มาตราส่วน	แบบเลขที่	
ก่อสร้างระบบประปาหมู่บ้าน	(ลงชื่อ)..... นายชญานนท์ ลัมสกุล ตำแหน่ง.....	(ลงชื่อ)..... นายกัมปนาท อุปถัมภ์ ตำแหน่ง..... สก. 2902	(ลงชื่อ)..... (.....) ตำแหน่ง	(ลงชื่อ)..... (.....) ตำแหน่ง	(ลงชื่อ)..... (.....) ตำแหน่ง	1 : -	จำนวนแผ่น	แผ่นที่
สถานที่							15	A-07
หมู่ที่ ... ตำบล..... อำเภอ..... จังหวัด.....								

ระบบตกตะกอนแบบบาดาลขนาดใหญ่
ขนาด 10 ลบ.ม./ชม.

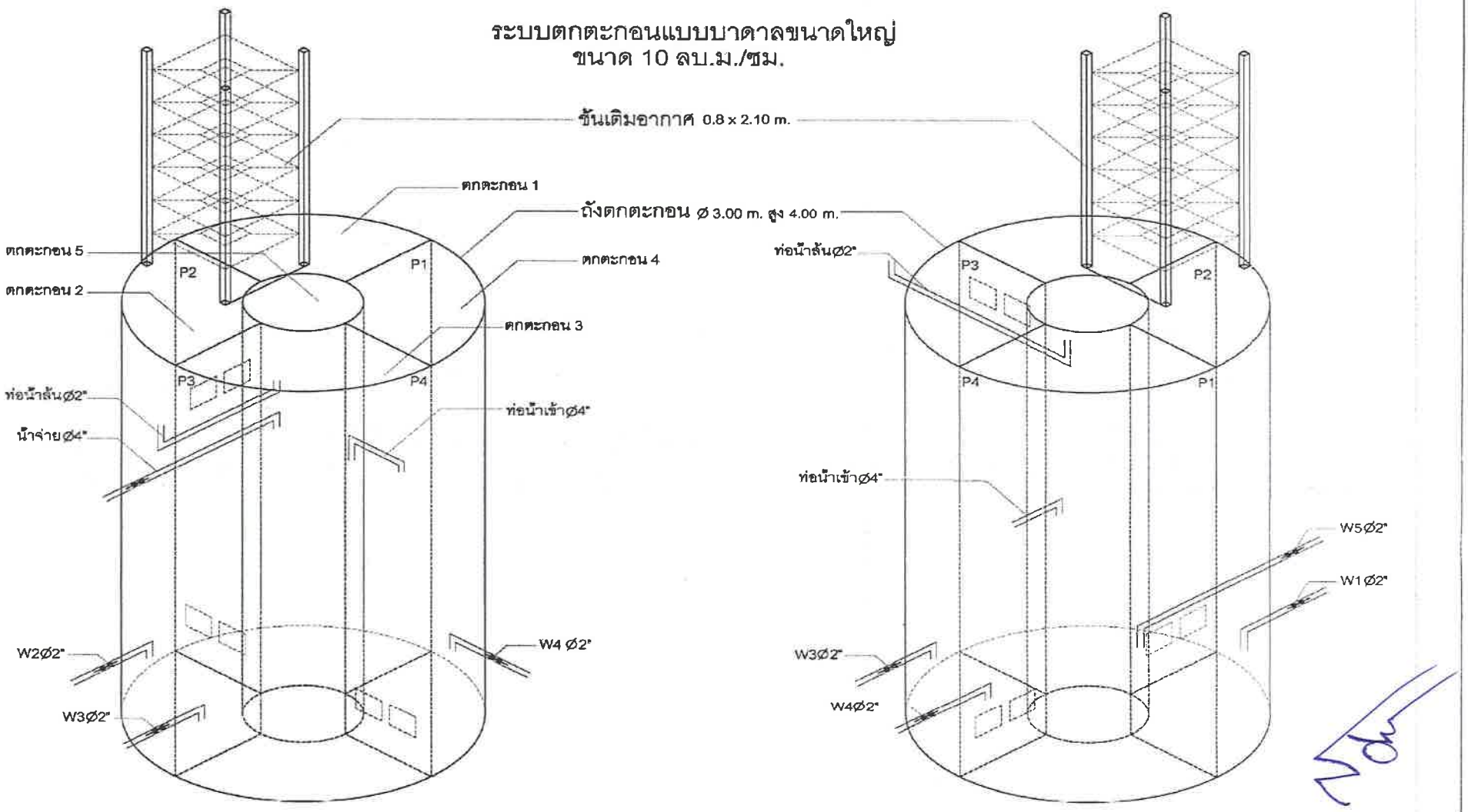

ชื่อโครงการ	ผู้เขียนแบบ	วิศวกร	ตรวจ	เห็นชอบ	อนุมัติ	มาตราส่วน	แบบเลขที่	
ก่อสร้างระบบประปาหมู่บ้าน	(ลงชื่อ)..... นายชญานนท์ ลัมสกุล	(ลงชื่อ)..... นายสัมปนาท อุปถัมภ์	(ลงชื่อ)..... (.....)	(ลงชื่อ)..... (.....)	(ลงชื่อ)..... (.....)	1 : -	จำนวนแผ่น	แผ่นที่
สถานที่	ตำแหน่ง.....	ตำแหน่ง.....	ตำแหน่ง	ตำแหน่ง	ตำแหน่ง		15	A-07
หมู่ที่ ... ตำบล..... อำเภอ..... จังหวัด.....		สก. 2902						

ระบบตกตะกอนแบบบาดาล ขนาด 10 ลบ.ม./ชม.

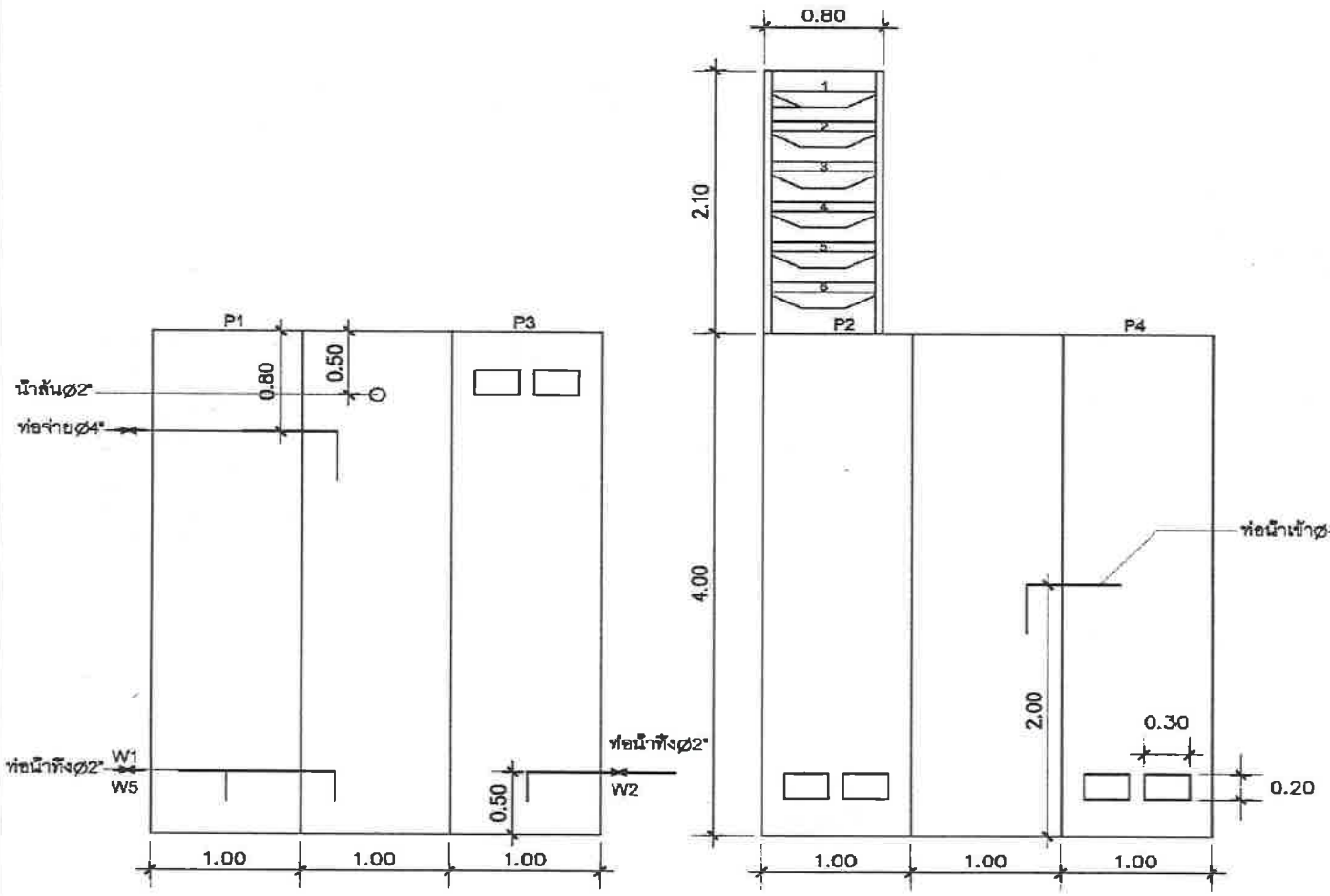

ถังตกตะกอน

รายละเอียด

- วัสดุตัวถังทำด้วยไฟเบอร์กลาสเสริมแรง (FRP) ความหนาไม่น้อยกว่า 10.0 มม.
- มีสัน (RIB) ภายนอก เพื่อเพิ่มความแข็งแรงและป้องกันการแตก
- ขนาดและมิติถังพร้อมอุปกรณ์ประกอบ สามารถปรับเปลี่ยนได้ ตามวัตถุประสงค์ของการใช้งาน
- มาตรฐาน มอก.435-2548
- ถังเก็บน้ำพลาสติกเสริมใยแก้ว
- ท่อน้ำทิ้ง ขนาด 2 นิ้ว
- ท่อน้ำจ่าย ขนาด 4 นิ้ว
- W1-W5 ท่อน้ำทิ้ง ขนาด 2 นิ้ว
- ท่อน้ำล้น ขนาด 2 นิ้ว

ชั้นเติมอากาศ ขนาด 70 ลิตร

รายละเอียด

- ถาดวัสดุโพลีเอทธิลีน (PE) ขนาด 70 ลิตร
- ขาตั้งสแตนเลส
- สกรูน็อตยึดถาดกับขาตั้ง
- สกรูสแตนเลส $\frac{1}{2}$" x $\frac{1}{2}$"
- น็อตสแตนเลส $\frac{1}{2}$"
- แหวนสแตนเลส $\frac{1}{2}$"

มาตราส่วน 1:30

หมายเหตุ : บริษัท หวงหงษ์ ไทย จำกัด ขอสงวนสิทธิ์ตามใบคำขอขึ้นทะเบียนอนุสิทธบัตรเลขที่ 2303000327

ชื่อโครงการ	ผู้เขียนแบบ	วิศวกร	ตรวจ	เห็นชอบ	อนุมัติ	มาตราส่วน	แบบเลขที่	
ก่อสร้างระบบประปาหมู่บ้าน	(ลงชื่อ)..... นายชยพรรมา ลมสมุท ตำแหน่ง.....	(ลงชื่อ)..... นายกัมปนาท อุปถัมภ์ ตำแหน่ง..... สก. 2902	(ลงชื่อ)..... (.....) ตำแหน่ง	(ลงชื่อ)..... (.....) ตำแหน่ง	(ลงชื่อ)..... (.....) ตำแหน่ง	1 : -		
สถานที่							จำนวนแผ่น	แผ่นที่
หมู่ที่ ... ตำบล..... อำเภอ..... จังหวัด.....							15	A-07

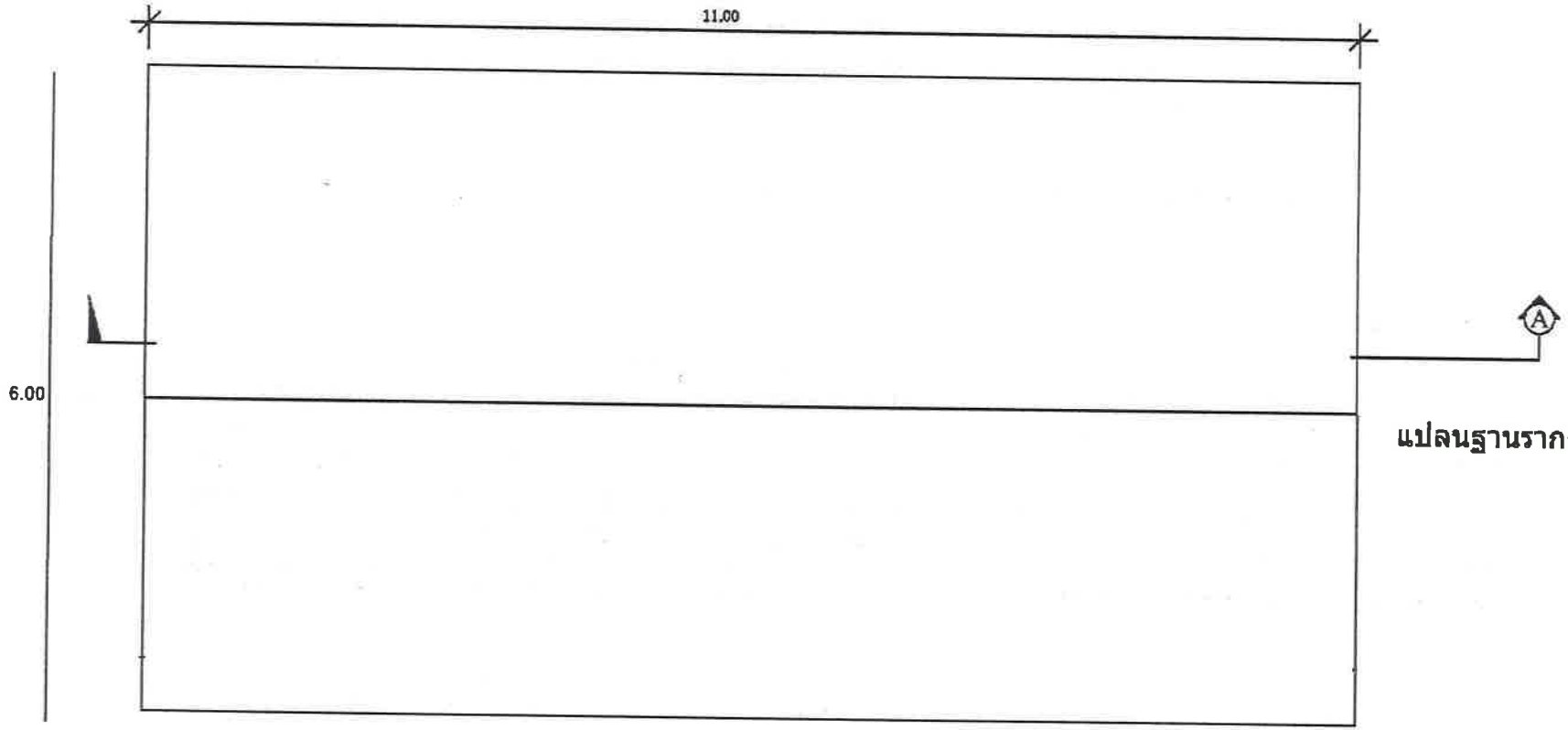

แปลนฐานรากถังน้ำใส (Water Tank)

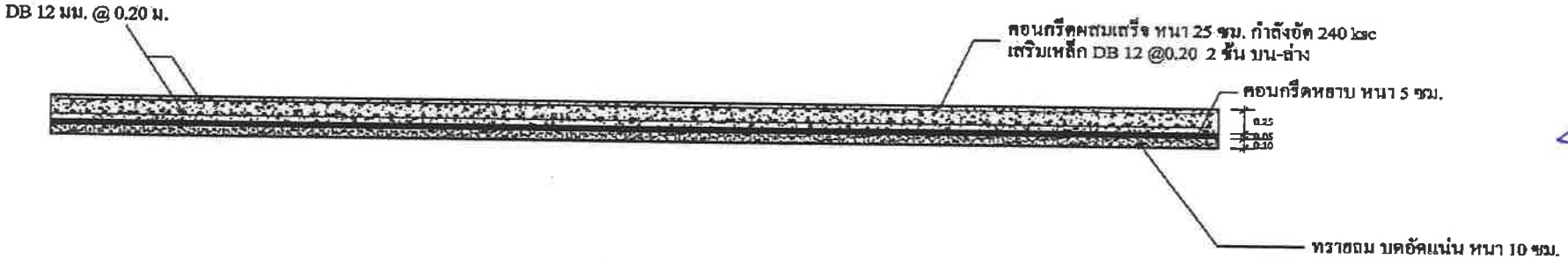

SECTION A–A

ชื่อโครงการ	ผู้เขียนแบบ	วิศวกร	ตรวจ	เห็นชอบ	อนุมัติ	มาตราส่วน	แบบเลขที่	
ก่อสร้างระบบประปาหมู่บ้าน	(ลงชื่อ).....	(ลงชื่อ).....	(ลงชื่อ).....	(ลงชื่อ).....	(ลงชื่อ).....	1 : -		
ระยะที่	นายชญานันท์ ลิมสกุล	นายกัมปนาท อุปถัมภ์	(.....)	(.....)	(.....)		จำนวนแผ่น	แผ่นที่
หมู่ที่ ... ตำบล..... อำเภอ..... จังหวัด.....	ตำแหน่ง.....	ตำแหน่ง.....	ตำแหน่ง	ตำแหน่ง	ตำแหน่ง		12	A-09

รายการประกอบแบบ (GENERAL NOTES)

วัตถุประสงค์ งานก่อสร้างกำแพงกันดินสำหรับทางลาด

งานโครงสร้างหลักเป็น คสล. ตามที่ระบุในแบบ หากมีข้อสงสัยให้ติดต่อสถาปนิกทันที

งานระบบไฟฟ้าได้ปฏิบัติตามข้อบังคับของการไฟฟ้าส่วนภูมิภาค และมาตรฐานที่กำหนดในแบบ

งานขุด ถม บดอัด และปรับระดับ

งานโดยทั่วไปของการขุดดินเพื่อก่อสร้างฐานราก ก่อนลงมือขุดต้องตรวจสอบกับแบบรูปแบบให้ถูกต้องตามแบบ และไม่ก่อความเสียหายในระหว่างก่อสร้าง มีระบบรักษาความปลอดภัยในการขุดลึกเกิน 1.50 ม. ต้องมีการเตรียมการป้องกันความเสียหาย

งานวางผัง

ตรวจสอบการวางผังให้ถูกต้องตามแบบ และมีการตรวจสอบตามหลักวิชาการเพื่อป้องกันการทรุดตัวของงานโครงสร้าง และระยะต่างๆในงาน

งานแบบหล่อ

งานแบบหล่อที่ต้องเป็นไปตามแบบ ใช้แบบที่ใช้แบบกลอกโครงสร้างทั้งหมด ให้ใช้ไม้อัดหรือเหล็กโค้ง หรือจะใช้แบบเหล็กก็ได้ แต่ต้องมาวิธีขจัดปูน ให้ปูนฉาบมากเรียบได้ผิวเนียน ไม่หลุดร่อน

ระยะเวลาในการถอดแบบโครงสร้าง ให้เป็นไปตามข้อกำหนดของ ว.ส.ท.

การถอดแบบหล่อด้านข้างของ คาน,เสา,ผิน,กำแพง อายุคอนกรีตไม่ต่ำกว่า 2 วัน, การถอดแบบหล่อท้องพื้น อายุคอนกรีตอย่างน้อย 14 วัน ถอดแบบที่รองรับอายุคอนกรีตอย่างน้อย 21 วัน

งานคอนกรีตเสริมเหล็ก

งานเหล็กเสริม

เหล็กเส้นกลมเรียบ ใช้เกรด SR24

เหล็กเส้นข้ออ้อย 12 - 28 mm ใช้เกรดเหล็กที่มาตรฐานตาม SD30

การต่อเหล็กเสริมมุมล่าง ตรงกลางพื้น,คาน ห้ามต่อ(ถ้าตอต้องเรียน) เหล็กบนต่อได้ตามข้อกำหนดของ ว.ส.ท. ส่วนปลายของเหล็กเสริมต่อเผื่อบนพื้น (ถ้าตอต้องเรียน) ส่วนเหล็กเสริมต่อทุกได้ตาม ว.ส.ท.

งานคอนกรีต

คอนกรีตหล่อในที่ 1 : 2 : 4 คอนกรีตหยาบใช้ที่ 1 : 3 : 5

ซีเมนต์ผสมกับโครงสร้าง ใช้ปอร์ตแลนด์ประเภท 1 เช่นปูนซีเมนต์ตราช้าง หรือเทียบเท่า

คอนกรีตผสมเสร็จ (ASTM C 94) ส่วนผสมตามที่กำหนด แรงอัดประลัยต่ำสุดของลูกบาศก์ 15x15x15 cm ที่อายุ 28 วัน ก่อนการเท ต้องมีการตรวจสอบ แบบหล่อ,เหล็กเสริม และสิ่งที่ฝังในคอนกรีต

การเทคอนกรีต ถ้ามีการเทคอนกรีตในแต่ละวัน ต้องมีรอยหยุดที่แนวก่อสร้างตามที่กำหนดในแบบ หยุดในแนวดิ่งที่ระยะไม่เกินกึ่งหนึ่ง และรอยต่อต้องต่อไปด้วยการสกัดปูน และทำความสะอาดแบบรอยต่อ ระยะเทคอนกรีตต่อครั้งมีการจี้คอนกรีตลึกลงลงไป 0.45 - 0.75 m

ลูกปูนหนุน คสล ใต้เสาให้ใช้ระยะ 4 - 5 cm และตามที่หนุน คสล. เหนือเสาให้ใช้ระยะ 2 - 2.5 cm

งานฐานราก

ฐานรากทุกชนิดเป็นฐานราก คสล รายละเอียดและขนาดดูตามแบบและฐานรากในแบบโครงสร้าง

พื้นอาคาร

- ตามที่กำหนดในแบบปูพื้นชั้นต่างๆ และตามสัญลักษณ์ที่กำหนด
- พื้นห้องน้ำ และตามแบบสถาปัตย์ในการยกระดับมีการลดระดับน้ำยากันซึม

การยึดระหว่างกำแพงและเสา คสล.

ผนังและผนังรับน้ำหนักตามแบบก่อสร้างจะต้องยึดกับเสา คสล. ตามแบบก่อสร้างกับผนังทุกแห่ง และในกำแพงที่มีความสูง 2.00 เมตร ต้องมีครีบยึด คสล. เป็นระยะไม่เกิน 2.00 เมตร

งานผนังอาคาร

ผนังอาคารโดยรอบส่วนใหญ่ใช้อิฐมอญหรือเทียบเท่า และเป็นไปตามสัญลักษณ์ในแบบ

ปูนก่อหรือฉาบ ใช้ปูนซีเมนต์ เช่น ปูนตราเสือ,หรือตราเต่าทอง หรือเทียบเท่า

งานโครงหลังคาเหล็ก

งานโครงหลังคาเหล็กรูปพรรณตามแบบ งานติดตั้งและการนำการติดปัญหาให้ปรึกษาวิศวกรที่ควบคุม

- การเชื่อมเหล็กให้ใช้มาตรฐานโครงการ
- ตรวจการติดตั้งโครงหลังคาต้องหาสีกันสนิมให้ทั่วถึงเหล็ก และหาสีทับตามข้อกำหนดของแบบ

งานสุขภัณฑ์

- สุขภัณฑ์ให้ใช้ของ AMERICAN STANDARD หรือเทียบเท่า สีตามที่เจ้าของบ้าน

งานประปา - สุขาภิบาล

- การเดินท่อประปา ให้ผู้รับเหมาดำเนินตามแบบสุขาภิบาล
- การเดินท่อประปา เส้นระบายอากาศใช้ท่อ PVC เส้นผ่านศูนย์กลาง 1 นิ้ว ต่อเข้าสุขภัณฑ์ที่ใช้ท่อ PVC เส้นผ่านศูนย์กลาง 1/2 นิ้ว เว้นในผนัง

งานทาสี

- ให้ใช้สีตามมาตรฐานทั่วไป ทั้งสีจริงและสีของจริง
- การทาสีให้ทาสีรองพื้นก่อน 1 ครั้ง ทาสีจริง 3 ครั้ง
- สีและเบอร์สีที่กำหนดภายหลัง (ตามที่เจ้าของบ้าน)
- ระหว่างไม้ ให้สีน้ำมัน, ส่วนที่เป็นเหล็กจะต้องทาสีกันสนิมรองพื้นรอยตำหนิจริงตามจริง

ส่วนของโครงสร้างที่ปรากฏเป็นไม้ถ้าไม่มีการทาสีย้างกันกับ ให้ทาด้วยน้ำยากันปลวกเสียก่อน

ฝ้าเพดานภายใน ใช้สีน้ำพลาสติกสำหรับภายใน

ระบบไฟฟ้า

1. เดินระบบไฟฟ้าแบบฝังท่อพลาสติกแข็งหนาพิเศษ ในผนังก่ออิฐ และในพื้นคอนกรีตเสริมเหล็ก ตามแบบไฟฟ้าส่วน PVC สำหรับร้อยสายไฟฟ้า หลอดไฟฟ้าและอุปกรณ์ ตามที่ได้ระบุไว้ในแบบ หรือเทียบเท่า
2. ในกรณีที่ระยะมีเกิน 15(45) เมตร เส้นร้อยท่อเดินลอย สายแบบเดินร้อยท่อฝังดิน ใช้สายไฟฟ้า ของสงขลาอิเล็กทริคฯ หรือเทียบเท่า
3. สายไฟฟ้าใช้ขนาด IEC เท่านั้น
4. ลักษณะของการเดินสายไฟฟ้าใช้ท่อพลาสติกเดินลอยในห้องพักอาศัย โดยใช้ Clamp รัดและยึดท่อกับโครงสร้างอาคาร และใช้อุปกรณ์ต่างๆในลักษณะเดียวกันกับการเดินท่อในโครงสร้างใช้อุปกรณ์เดียวกัน

ระบบประปา

1. ระบบประปาใช้ท่อของบีกิว ท่อน้ำไทยพีวีซี หรือ Poly ซิตท่อร้อยใช้ของท่อน้ำไทย
2. น้ำยาประสานท่อใช้ของท่อน้ำไทย
3. ท่อเมนประปาใช้ Class13.5 ขนาด 1"
4. ท่อประปาทั่วไปใช้ Class 13.5 ขนาด 1/2"
5. ท่อน้ำทิ้ง Flow Drain ใช้ Class 5.5 ขนาด 2" ลาดเอียง 1:1000 ประยุกต์ตามหน้างาน
6. ท่อสิวท์ใช้ Class 5.5 ขนาด 4" ลาดเอียง 1:1000
7. ท่อระบายอากาศใช้ท่อ Class 5.5 ขนาด 1" ติดไกล้ใช้ Clamp รัดไว้กับผนังด้านหลังบ้าน
8. ท่อระบายอากาศร่วมบ่อพักใช้ท่อพีวีซีขนาด 8"
9. วัสดุที่จะต่อเข้ากับโครงสร้างนี้ให้ใช้ท่อพลาสติกแข็งหรือท่อพีวีซีชนิดที่ไม่ทำปฏิกิริยากับท่อพลาสติกแข็งเมื่อสัมผัสกัน
10. กรณีมีการเจาะผ่านโครงสร้างให้ใช้ปูนซีเมนต์ผสมน้ำยาอุดรอยต่อ ให้ทำหน้าที่เป็นรอยต่อกันซึมด้วย
11. กรณีมีการเจาะผ่านโครงสร้างให้ใช้ท่อพลาสติกแข็งหรือท่อพีวีซีชนิดที่ไม่ทำปฏิกิริยากับท่อพลาสติกแข็งเมื่อสัมผัสกัน
12. ก๊อกน้ำของบ้านใช้ของบีกิว Carina หรือเทียบเท่า ชนิดเดียวสายของเท่านั้น
13. ฝาครอบพักใช้เส้นใยผ้าสังเคราะห์ผสมแร่ใยหิน ขนาดกว้าง 0.30 เมตร ยาว 0.30 เมตร หนา 0.05 เมตร ตัวฝาอยู่ในพื้นหนา 1.5 เมตร
14. ต้องมีการทดสอบแรงดันของท่อ โดยใช้การอัดความดันไม่น้อยกว่า 100 psi ในระยะเวลา 1 ชั่วโมง

หมวดงานอื่นๆ

1. ก่อนทำการขุดดินต้องทำการรื้อถอนสิ่งกีดขวางในบริเวณที่จะขุดออกให้หมดก่อน
2. ให้ติดตะแกรงลวดหรือมุ้งลวดที่มุมของท่อระบายน้ำ โดยใช้ตะแกรงลวดขนาด 0.30x0.30 เมตร
3. ในกรณีที่ดินที่จะขุดมีน้ำให้ทำการขุดร่องหรือหลุมเพื่อให้น้ำไหลมารวมกันแล้วใช้เครื่องสูบน้ำออกให้หมดก่อน แล้วจึงขุดลงลึกตามแบบ ถ้าขุดลงลึกเกินกว่า 0.15 เมตร ต้องระวังเรื่องความปลอดภัยของคนงานด้วย
4. ห้ามการขุดปูนที่มีน้ำขังหรือมีน้ำมากเพียงบางส่วนเท่านั้น
5. กรณีมีน้ำขังมากหรือมีน้ำไหลมาจากที่ไกลๆ ต้องมีการกั้นคันดินหรือกระสอบทรายกันน้ำไม่ให้ไหลเข้ามาในบริเวณที่ขุดลึก

งานโครงสร้าง

1. งานโครงสร้างปูนซีเมนต์สำเร็จรูปใช้ปูน C-pac หรือเทียบเท่า แต่ต้องมีผลการ Test ตามที่ต้องการ
2. 1 งานคานคอดิน คานชั้น2 คานหลังคา เสา ตีนเสาเข็มใช้ Strength 240 ksc. ขึ้นไป
   โครงสร้างทำการแจ้งวิศวกร ผู้ควบคุมงานก่อนการเทคอนกรีตครั้ง
   1.2งานพื้นสำเร็จรูปใช้ Strength 240 ksc
   - ห้ามใช้ลอนหรือผสมเอง กรณีงานลอนหรือต้องมี 2 ชั้น ขึ้นไป
   - กรณีแผ่นหลังคาเรียบ ความหนาน้อยกว่า 2 ซม. และจำเป็นต้องผสมเทลงไปใช้ปูนอุดตะเข็บ หรือเทียบเท่า ตามมาตรฐานผู้ผลิต โดยใช้ผ้าตาข่ายผสมพิวัสดุกำกับ
3. งานก่ออิฐ ขนปูนใช้ปูนซีเมนต์ ปูนตราเสือ หรือเทียบเท่า ผสมน้ำยาปูนขาว เช่น Looking มีวัสดุหน้าฉาบ ใช้ผลิตภัณฑ์สำเร็จรูป C-pac หรือเทียบเท่าประสิทธิภาพเดียวกัน ปูนตราช้าง หรือเทียบเท่าห้ามใช้งานโครงสร้าง
4. ตลิ่งใช้ไม้ตลิ่งเส้น บอล หรือ ธรา เท่านั้น หรือเทียบเท่า
5. ตลิ่งรูปพรรณเพื่อระบายน้ำ ทำโดยการเจาะรูขนาดเส้นผ่าศูนย์กลาง 0.05 เมตร ระยะห่างกันตามแบบ
6. สำหรับเสาเข็มที่ทำการขุดเจาะใช้ผลิตภัณฑ์โดยระบุหรือใช้ผู้ควบคุมงานตรวจสอบก่อนทำการเทคอนกรีต
7. งานเหล็ก ถ้าเป็นรูปเหลี่ยมต้องมีขนาดและระยะตามแบบ
8. งานเหล็ก ถ้าเป็นรูปเหลี่ยมต้องมีขนาดและระยะตามแบบ และมีรอยต่อในลักษณะที่ถูกต้อง ยึดแรงได้ตามการเชื่อม
9. ท่อการรวม SLEEV ต้องไม่ทำแหน่งที่ถูกตัดจากแบบ หรือความรายการแก้ไขใหม่

งานวางระบบกันปลวก

1. งานวางระบบกันปลวก ทำหลังจากงานคอนกรีตแล้วเสร็จ

ชื่อโครงการ	ผู้เขียนแบบ	วิศวกร	ตรวจ	เห็นชอบ	อนุมัติ	มาตราส่วน	แบบเลขที่	
ก่อสร้างระบบประปาหมู่บ้าน								
สถานที่	(ลงชื่อ)..... (.....) ตำแหน่ง.....	(ลงชื่อ)..... (.....) ตำแหน่ง.....	(ลงชื่อ)..... (.....) ตำแหน่ง.....	(ลงชื่อ)..... (.....) ตำแหน่ง.....	(ลงชื่อ)..... (.....) ตำแหน่ง.....	1 : -	จำนวนแผ่น	แผ่นที่
หมู่ที่ ..... ตำบล..... อำเภอ..... จังหวัด.....							15	A-09

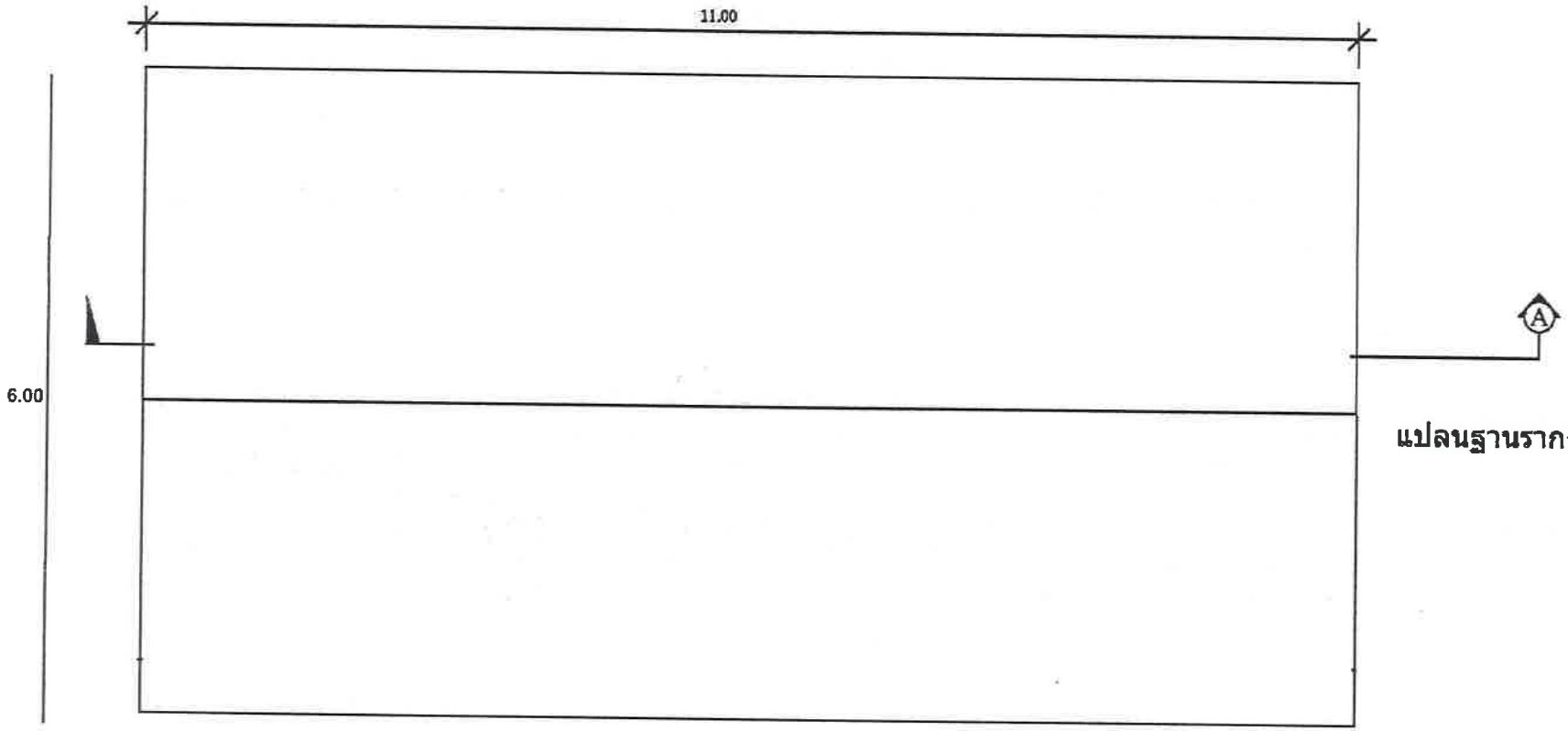

แปลนฐานรากถังน้ำใส (Water Tank)

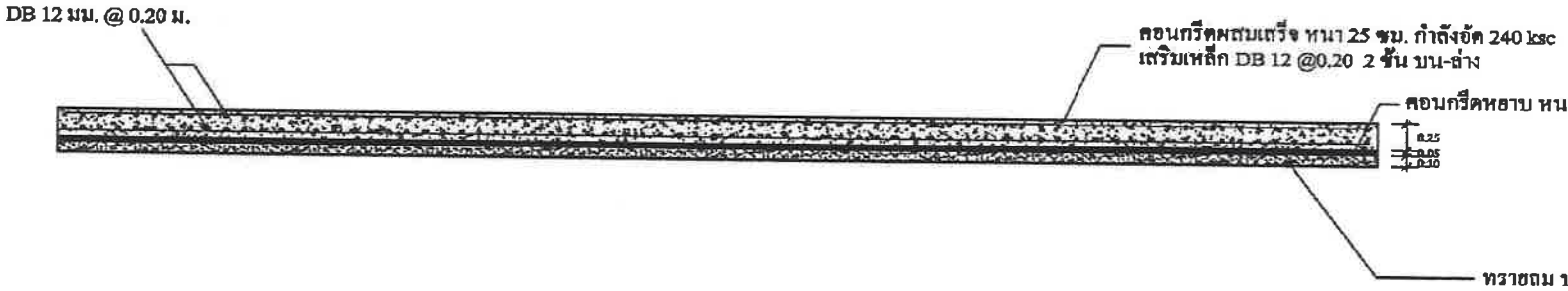

SECTION A–A

ชื่อโครงการ	ผู้เขียนแบบ	วิศวกร	ตรวจ	เห็นชอบ	อนุมัติ	มาตราส่วน	แบบเลขที่	
ก่อสร้างระบบประปาหมู่บ้าน	(ลงชื่อ).....	(ลงชื่อ).....	(ลงชื่อ).....	(ลงชื่อ).....	(ลงชื่อ).....	1 : -		
สถานที่	นายชนาภัทร์ ลิมสกุล	นายกัมปนาท อุปถัมภ์	(.....)	(.....)	(.....)		จำนวนแผ่น	แผ่นที่
หมู่ที่ ... ตำบล..... อำเภอ..... จังหวัด.....	ตำแหน่ง.....	ตำแหน่ง.....	ตำแหน่ง	ตำแหน่ง	ตำแหน่ง		12	A-09

ลก. 2902

รายการประกอบแบบ (GENERAL NOTES)

ข้อกำหนดของงาน งานก่อสร้างที่กำหนดให้ผู้รับจ้างดำเนินการดังนี้

งานโครงสร้างหลักอื่น คสล. ตามที่ระบุในแบบ หากมีข้อแตกต่างให้ถือแบบขยายเป็นหลัก

งานระบบไฟฟ้าให้ปฏิบัติตามข้อบังคับของการไฟฟ้าส่วนภูมิภาค และมาตรฐานที่กำหนดในแบบ

งานขุด ถม บดอัด และปรับระดับ

งานในขอบเขตนี้ต้องทำด้วยความประณีต ห้ามขุดเผื่อล้ำเขตข้างเคียงและระมัดระวังอย่าให้ถูกสิ่งต่างๆ ตามแบบ และไม่ก่อความเสียหายในงานก่อสร้าง สิ่งปลูกสร้างใกล้เคียงในระหว่างการขุดและการลงเสาเข็ม ต้องมีการเตรียมการป้องกันความเสียหาย

งานวางผัง

ควรตำแหน่งการวางผังให้ตรงกับแบบ และมีการตรวจสอบตามขอบเขตที่ใกล้เคียงเพื่อป้องกันการหลีกูนเขตของงานโครงสร้าง และระยะต่างๆ ในผัง

งานแบบหล่อ

งานแบบหล่อต้องเป็นไปตามแบบ ไม่แอบหรือใช้แบบหลอโครงสร้างที่ชำรุด ให้ใช้ไม้อัดตามหรือไม้อัด หรือจะใช้แบบเหล็กก็ได้ แต่ต้องการใช้งานปูน ให้ปูนขอบแบบเกาะได้ดีมิด ไม่หลุดร่อน

ระยะเวลาในการถอดแบบโครงสร้าง ให้เป็นไปตามประกาศกระทรวง ว.ส.ท.

การถอดแบบหล่อด้านข้างของคาน เสา ฝา, ผนังกันแรง อายุคอนกรีตอย่างน้อย 2 วัน, การถอดแบบกลางหล่อต้องมีอายุคอนกรีตอย่างน้อย 14 วัน ,ถอดแบบที่รองคานอายุคอนกรีตอย่างน้อย 21 วัน

งานคอนกรีตเสริมเหล็ก

งานเหล็กเสริม

เหล็กเส้นกลมธรรมดา ให้ใช้เหล็กที่มาตรฐานชั้น SR24

เหล็กเส้นข้ออ้อย 12 - 28 mm ให้ใช้เหล็กที่มาตรฐานชั้น SD30

การต่อเหล็กเสริมบนล่าง ควรกลางพื้น,คาน ห้ามต่อบริเวณที่มีคานรับอยู่ของ 1.5 ม. ห้ามมีรอยต่อที่ระยะน้อยกว่า 1.5 ม. ห้ามต่อเหล็กเสริม

สัญลักษณ์มาตรฐาน

สัญลักษณ์ห้อง	จอดรถ ชื่อห้อง หมายเลขฝ้าเพดาน ระดับพื้น หมายเลขพื้น
สัญลักษณ์พื้น	1 เลขแบบแสดงวัสดุพื้น
สัญลักษณ์ผนัง	1 เลขแบบแสดงวัสดุผนัง
สัญลักษณ์ฝ้าเพดาน	1 เลขแบบแสดงวัสดุฝ้าเพดาน
สัญลักษณ์ประตู	1 เลขแบบประตู
สัญลักษณ์หน้าต่าง	1 เลขแบบหน้าต่าง
สัญลักษณ์แสดงระดับพื้น	▼ + 0.00 แสดงระดับพื้น
สัญลักษณ์รูปด้านอาคาร	1 ลำดับรูปด้าน ตามอักษร
สัญลักษณ์รูปตัดอาคาร	A A ลำดับรูปตัด ตามอักษร
สัญลักษณ์รูปขยาย	1 ลำดับรูปด้าน ตามตัวเลข

สัญลักษณ์มาตรฐาน

สัญลักษณ์เส้นแนวเสา	A 1
สัญลักษณ์แสดงทิศเหนือ	ณ ชื่อ น
สัญลักษณ์แสดงรูปด้านภายนอก	1 2 3 4

สัญลักษณ์ทั่วไป

	สัญลักษณ์ประตูบานเปิด
	สัญลักษณ์ประตู - หน้าต่างบานเลื่อน
FIX	สัญลักษณ์ประตู - หน้าต่างบานติดตาย
	สัญลักษณ์ฝ้าเพดานแบบแขวน
	แสดงทิศทางการเดินรถ บันได ทางลาดเอียง

สัญลักษณ์วัสดุแบบสถาปัตยกรรม

	ดิน
	ทราย กรวด
	โลหะไม่ใช่เหล็ก (แบบขยาย)
	เหล็ก (แบบขยาย)
	ไม้ที่ไม่ได้ใส่แต่งผิว (แบบขยาย)
	ไม้ที่ใส่แต่งผิว (แบบขยาย)
	คอนกรีต (แปลน รูปตัด แบบขยายย)
	อิฐมอญ ฉาบปูน (แปลน รูปตัด แบบขยาย)
	หินย่อน (แบบขยาย)
	กระจก (รูปด้าน)

ชื่อโครงการ	ผู้เขียนแบบ	วิศวกร	ตรวจ	เห็นชอบ	อนุมัติ	มาตราส่วน	แบบเลขที่	
ก่อสร้างระบบประปาหมู่บ้าน	(ลงชื่อ).....	(ลงชื่อ).....	(ลงชื่อ).....	(ลงชื่อ).....	(ลงชื่อ).....	1 : -		
สถานที่	ตำแหน่ง.....	(.....)	(.....)	(.....)	(.....)		จำนวนแผ่น	แผ่นที่
หมู่ที่ ..... ตำบล..... อำเภอ..... จังหวัด.....			ตำแหน่ง	ตำแหน่ง	ตำแหน่ง		15	A-09

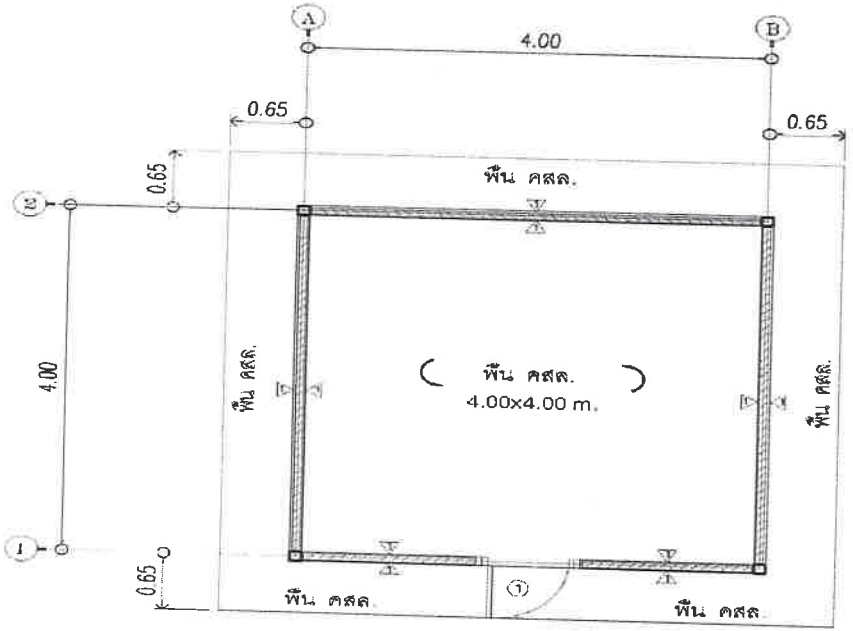

แปลนพื้น
SCALE 1:50

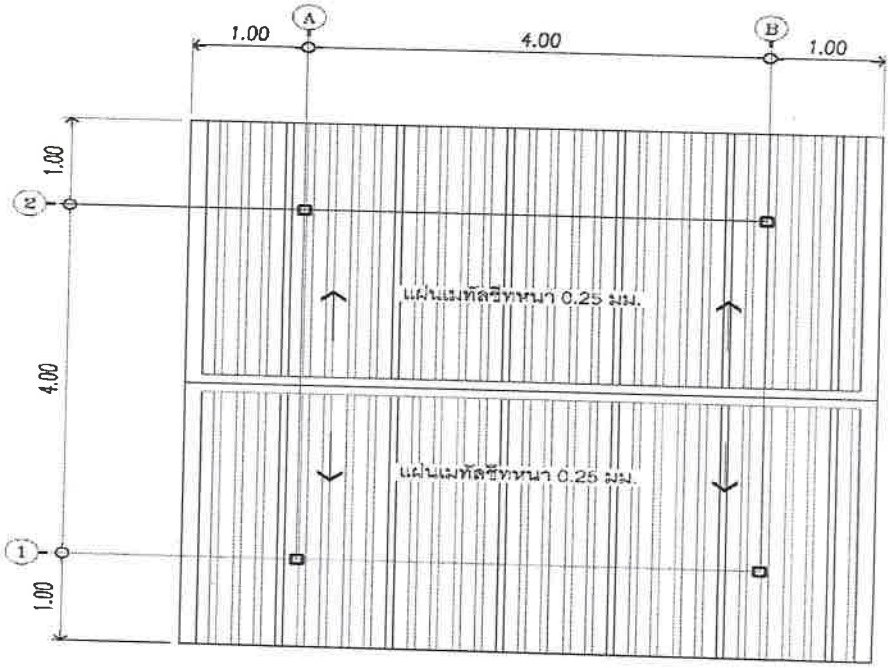

แปลนหลังคา
SCALE 1:60

รายละเอียดพื้น

1	พื้น คสล. ขัดมัน

รายละเอียดผนัง

1	ผนังก่ออิฐมอญครึ่งแผ่น
2	ผนังกรุตาข่ายกรงไก่ 2 ชั้น โครงเหล็กกล่อง 2x1 นิ้ว
3	ผนังกรุไม้ฝาแผ่นเรียบ

ชื่อโครงการ	ผู้เขียนแบบ	วิศวกร	ตรวจ	เห็นชอบ	อนุมัติ	มาตราส่วน	แบบเลขที่	
ก่อสร้างระบบประปาหมู่บ้าน								
สถานที่	(ลงชื่อ).....	(ลงชื่อ).....	(ลงชื่อ).....	(ลงชื่อ).....	(ลงชื่อ).....	1 : -	จำนวนแผ่น	แผ่นที่
หมู่ที่ ..... ตำบล..... อำเภอ..... จังหวัด.....	ตำแหน่ง.....	นายพันธนาท อุปถัมภ์	(.....) ตำแหน่ง	(.....) ตำแหน่ง	(.....) ตำแหน่ง		15	A-09

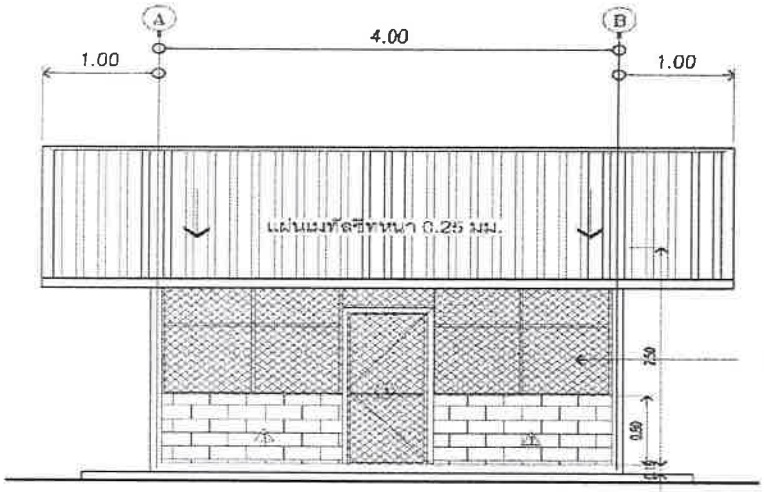

รูปด้าน 1
SCALE 1:100

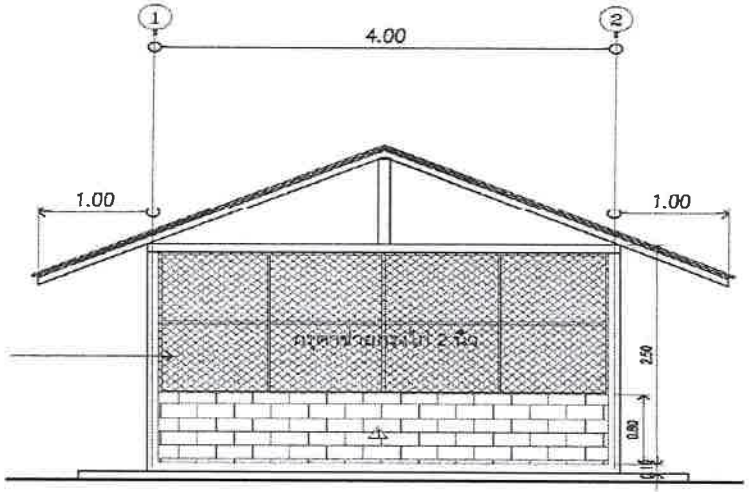

รูปด้าน 2
SCALE 1:100

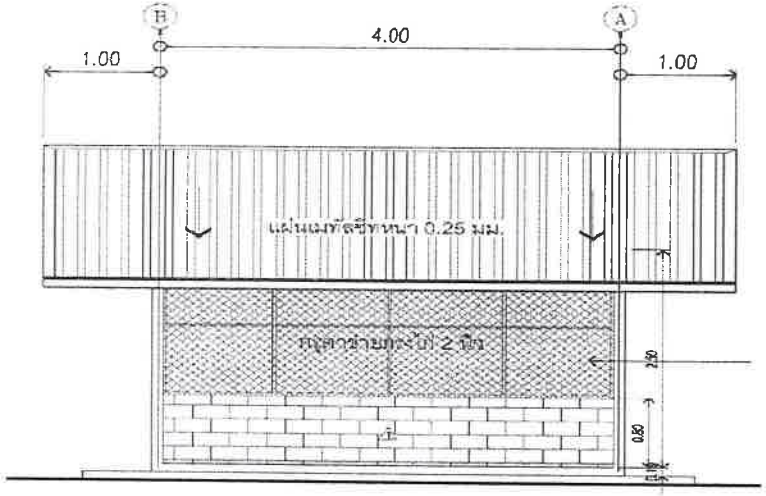

รูปด้าน 3
SCALE 1:100

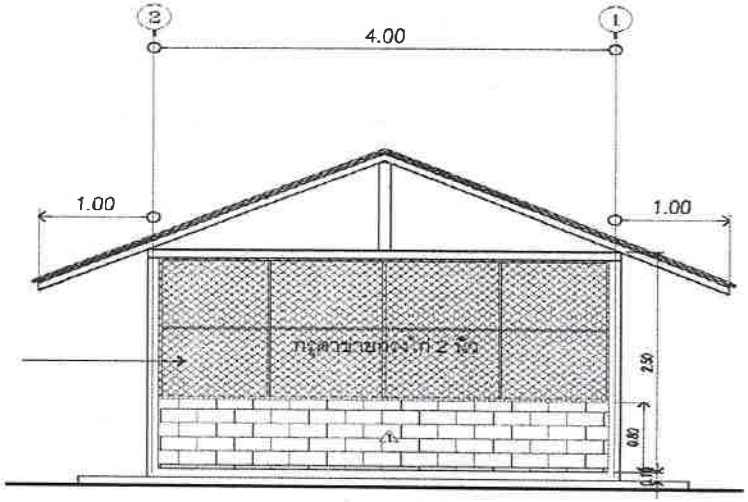

รูปด้าน 4
SCALE 1:100

ชื่อโครงการ	ผู้เขียนแบบ	วิศวกร	ตรวจ	เห็นชอบ	อนุมัติ	มาตราส่วน	แบบเลขที่	
ก่อสร้างระบบประปาหมู่บ้าน								
สถานที่	(ลงชื่อ).....	(ลงชื่อ).....	(ลงชื่อ).....	(ลงชื่อ).....	(ลงชื่อ).....	1 : -	จำนวนแผ่น	แผ่นที่
หมู่ที่ ..... ตำบล..... อำเภอ..... จังหวัด.....	(.....) ตำแหน่ง	(.....) ตำแหน่ง	(.....) ตำแหน่ง	(.....) ตำแหน่ง	(.....) ตำแหน่ง		15	A-09

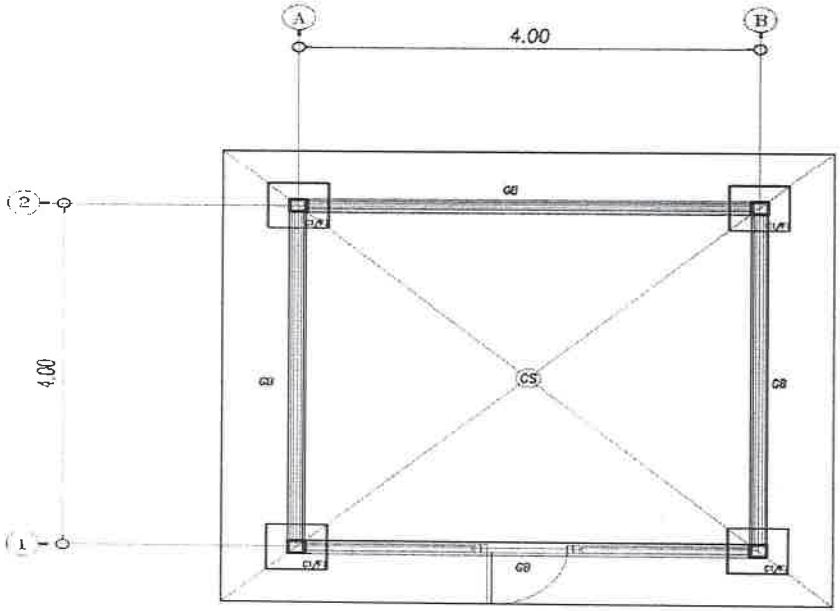

แปลนโครงสร้าง คสล.
SCALE 1:50

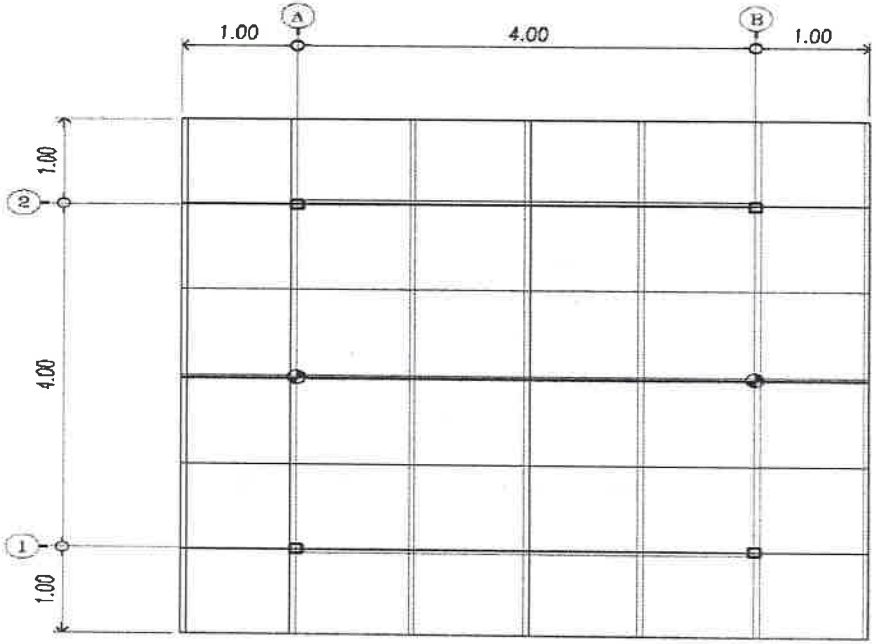

แปลนโครงสร้าหลังคา
SCALE 1:50

ขะเสเหล็กกล่อง 100x50x2.3 mm.
อกไก่เหล็กกล่อง 100x50x2.3 mm.
แปเหล็กกล่อง 50x25x2.0 mm.@ 1.00 m.
จันทันเหล็กกล่อง 75x38x2.3 mm.@ 1.00 m.
แผ่นเมทัลชีทหนา 0.25 มม.

ชื่อโครงการ	ผู้เขียนแบบ	วิศวกร	ตรวจ	เห็นชอบ	อนุมัติ	มาตราส่วน	แบบเลขที่	
ก่อสร้างระบบประปาหมู่บ้าน	(ลงชื่อ).....	(ลงชื่อ).....	(ลงชื่อ).....	(ลงชื่อ).....	(ลงชื่อ).....	1 : -		
สถานที่	ตำแหน่ง.....	(.....)	(.....)	(.....)	(.....)		จำนวนแผ่น	แผ่นที่
หมู่ที่ ..... ตำบล..... อำเภอ..... จังหวัด.....			ตำแหน่ง	ตำแหน่ง	ตำแหน่ง		15	A-09

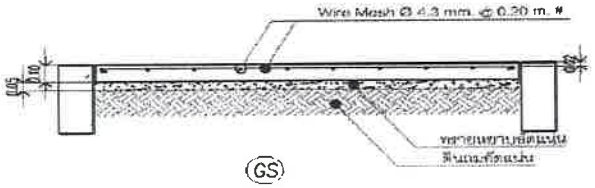

(GS)

แบบขยายพื้น คสล.

SCALE 1 : 25



GB

แบบขยายคาน คสล.

SCALE 1 : 25



ตอม่อ C1

แบบขยายเสา คสล.

SCALE 1 : 25

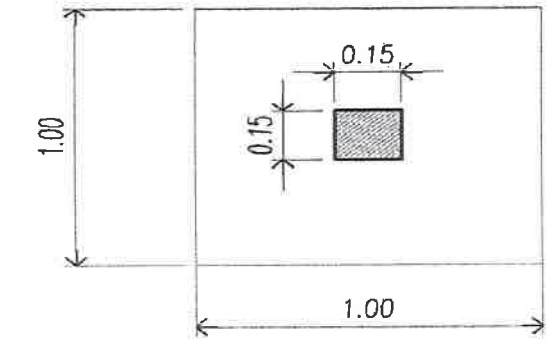

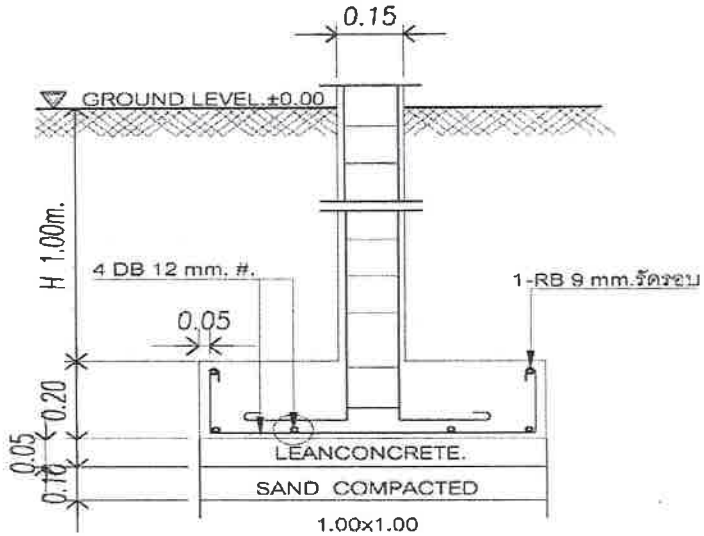

(F1)

แบบขยายฐานราก คสล.

SCALE 1 : 25

	ชื่อโครงการ	ผู้เขียนแบบ	วิศวกร	ตรวจ	เห็นชอบ	อนุมัติ	มาตราส่วน	แบบเลขที่	
	ก่อสร้างระบบประปาหมู่บ้าน	(ลงชื่อ).....	(ลงชื่อ).....	(ลงชื่อ).....	(ลงชื่อ).....	(ลงชื่อ).....	1 : -		
	สถานที่	(.....)	(.....)	(.....)	(.....)	(.....)		จำนวนแผ่น	แผ่นที่
	หมู่ที่ ..... ตำบล..... อำเภอ..... จังหวัด.....	ตำแหน่ง.....	ตำแหน่ง.....	ตำแหน่ง.....	ตำแหน่ง.....	ตำแหน่ง.....		15	A-09

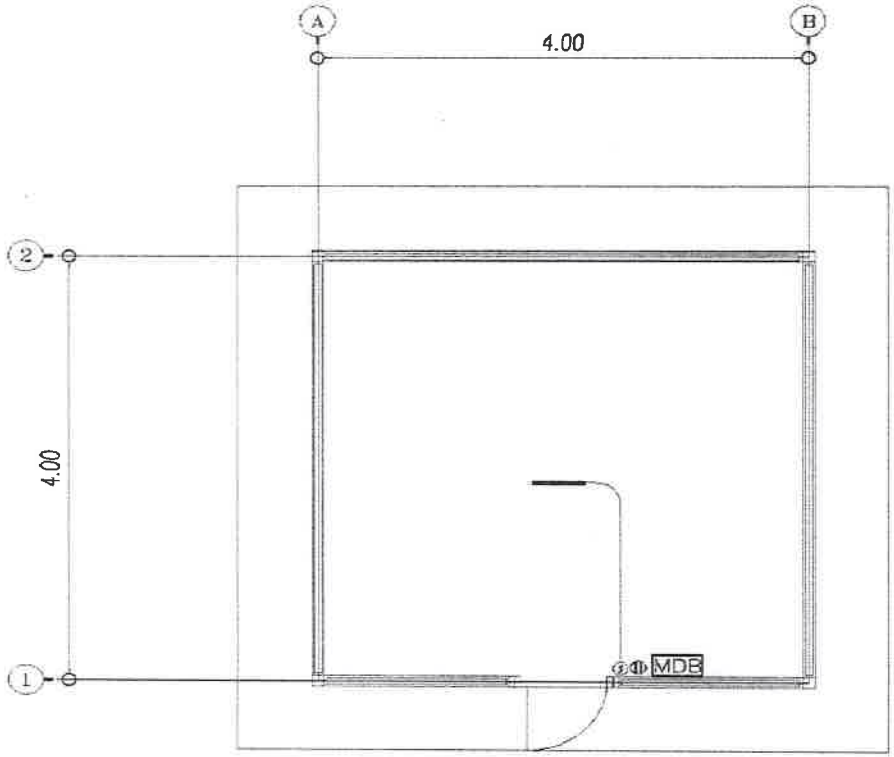

แปลนไฟฟ้า
SCALE 1:50

รายการประกอบแบบไฟฟ้า

SYMBOL	DESCRIPTION
MDB	ตู้ผนควบคุมไฟฟ้า(Main Distution Broad)
———	ดวงโคมติดกลาง 1x36 w FLUORESCENT
⊕	ตำแหน่งติดตั้งปลั๊ก
⑤	ตำแหน่งสวิตช์เปิด-ปิด ไฟฟ้า

หมายเหตุ
- ตำแหน่งและชุดกรณีสามารถปรับเปลี่ยนได้ภายหลัง ตามความต้องการของเจ้าของ

ชื่อโครงการ	ผู้เขียนแบบ	วิศวกร	ตรวจ	เห็นชอบ	อนุมัติ	มาตราส่วน	แบบเลขที่	
ก่อสร้างระบบประปาหมู่บ้าน	(ลงชื่อ).....	(ลงชื่อ).....	(ลงชื่อ).....	(ลงชื่อ).....	(ลงชื่อ).....	1 : -		
สถานที่	นายชลานนท์ อิ่มสกุล	นายกัมปนาท อุปถัมภ์	(.....)	(.....)	(.....)		จำนวนแผ่น	แผ่นที่
หมู่ที่ ... ตำบล..... อำเภอ..... จังหวัด.....	ตำแหน่ง.....	ตำแหน่ง.....	ตำแหน่ง.....	ตำแหน่ง.....	ตำแหน่ง.....		-	-

สก. 2902

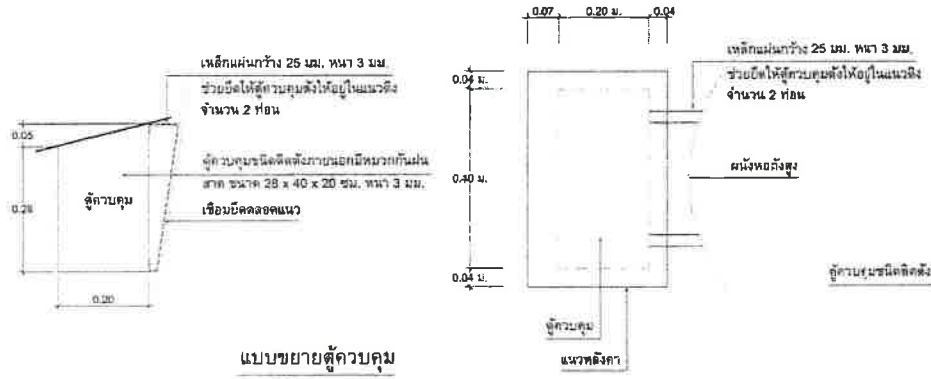

แบบขยายตู้ควบคุม

มาตราส่วน 1 : 10

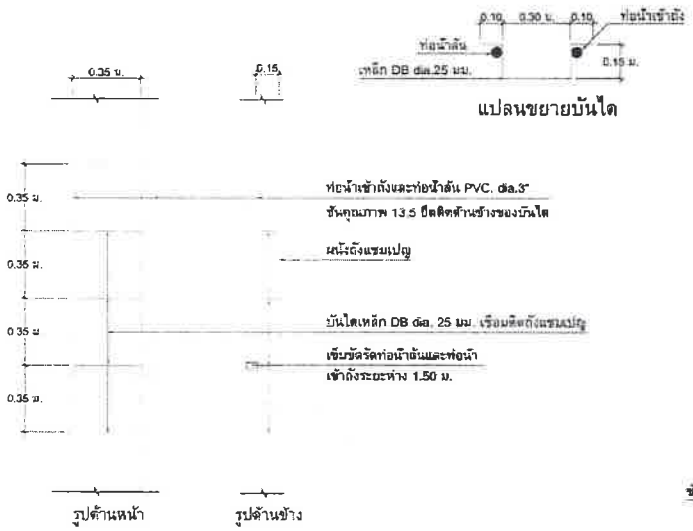

แปลนขยายบันได

แบบขยายบันได และการยึดท่อน้ำล้นและท่อน้ำเข้าถัง

มาตราส่วน 1 : 20

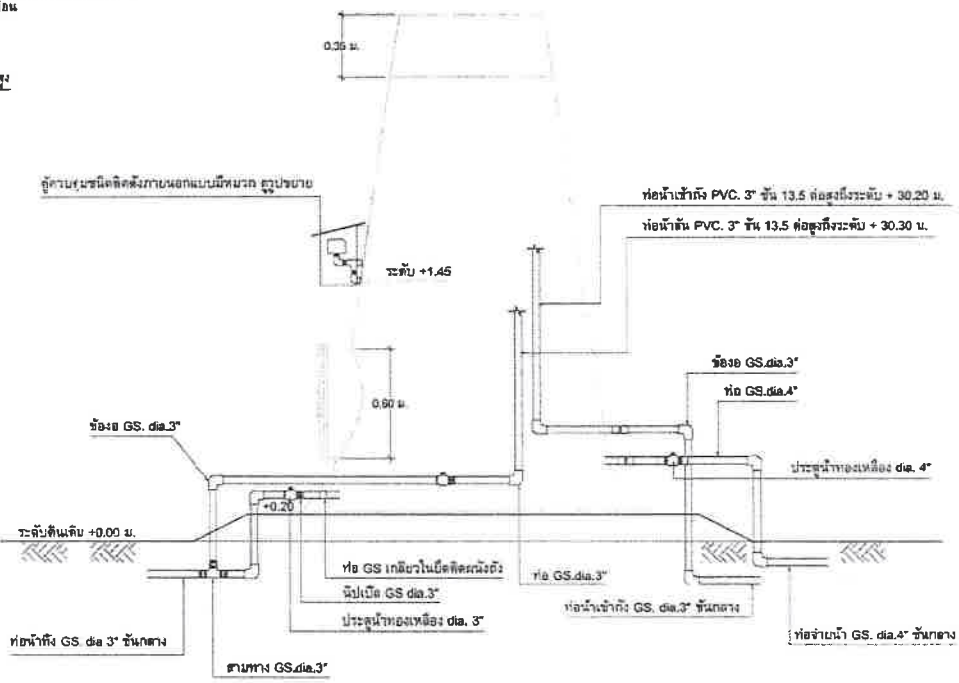

แบบแสดงการเดินท่อในถังแชมเปญ

มาตราส่วน 1 : 25

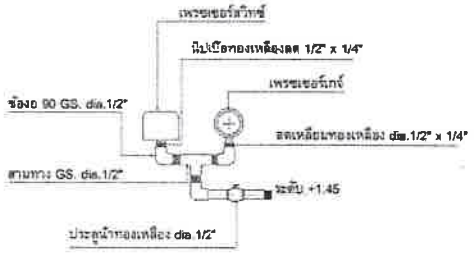

แบบขยายสวิทช์ควบคุมและเกจ์วัดความดัน

ชื่อโครงการ	ผู้เขียนแบบ	วิศวกร	ตรวจ	เห็นชอบ	อนุมัติ	มาตราส่วน	แบบเลขที่	
ก่อสร้างระบบประปาหมู่บ้าน	(ลงชื่อ).....	(ลงชื่อ).....	(ลงชื่อ).....	(ลงชื่อ).....	(ลงชื่อ).....	1 : -		
สถานที่	นายชุมพานนท์ ลิมสกุล	นายกัมปนาท อุปถัมภ์	(.....)	(.....)	(.....)		จำนวนแผ่น	แผ่น
หมู่ที่ ... ตำบล..... อำเภอ..... จังหวัด.....	ตำแหน่ง.....	ตำแหน่ง ..... สก. 2902	ตำแหน่ง	ตำแหน่ง	ตำแหน่ง		-	-

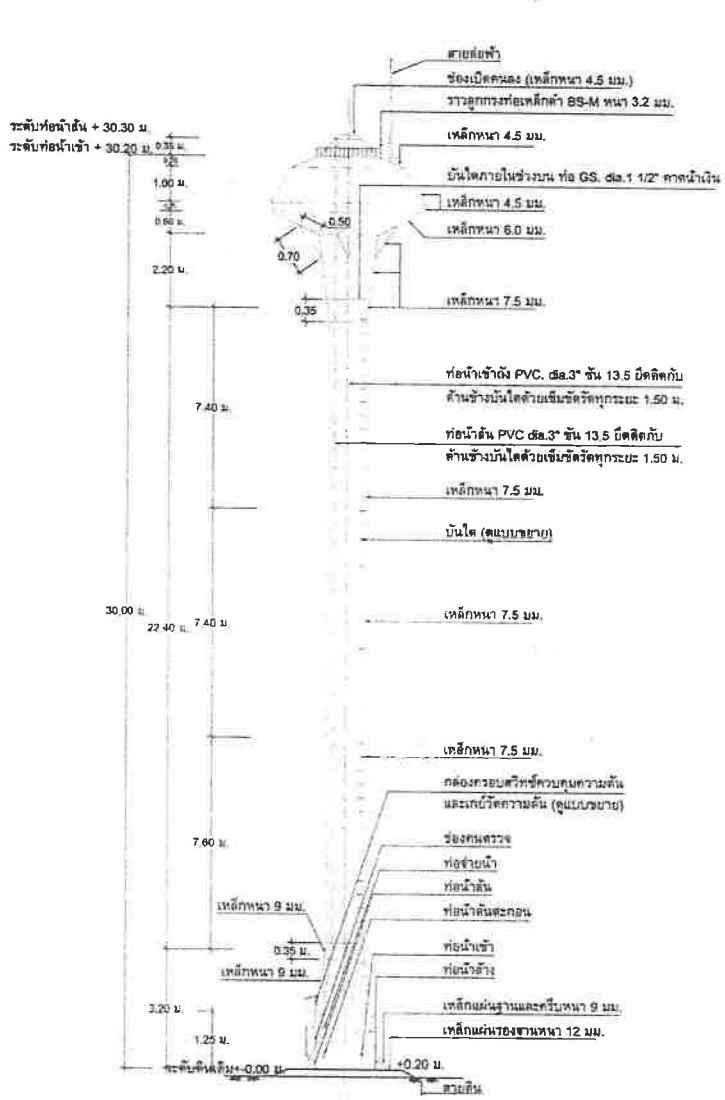

รูปด้านข้างหอถังสูง แบบถังเหล็กรูปทรงถ้วยแชมเปญ

มาตราส่วน 1 : 100

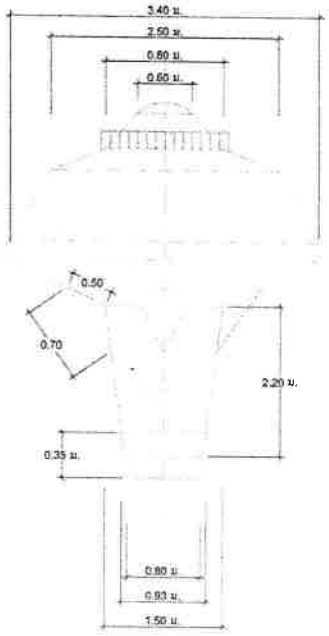

แบบขยายแมนโฮลบนถังแชมเปญ

มาตราส่วน 1 : 50

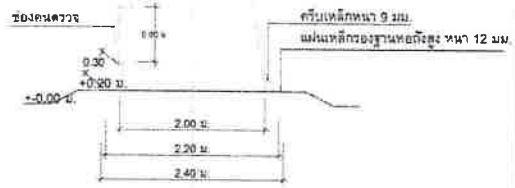

แบบขยายแมนโฮลล่างถังแชมเปญ

มาตราส่วน 1 : 50

หมายเหตุ

- สายล่อฟ้าให้เดินภายนอกถังโดยใช้ท่อร้อยสายไฟ และเชื่อมลวดเหล็ก RB 6 มม. ยึดทุกระยะ 2.00 ม.

ข้อกำหนดรายละเอียดหอถังเก็บน้ำรูปทรงถ้วยแชมเปญ

1. รูปแบบหอถัง เป็นแบบถังเหล็กรูปทรงถ้วยแชมเปญ ขนาดความจุ 30 ลบ.ม. ความสูงรวม 30 ม.
2. ฐานรากรองหอถัง จะต้องรับน้ำหนักบรรทุกปลอดภัยได้ไม่น้อยกว่า 120 ตัน
3. การทดสอบความสามารถในการรับน้ำหนักบรรทุกของดินรองรับฐานราก โดยวิธี Boring Test หรือ Standard Penetration Test จำนวนไม่น้อยกว่า 1 จุด ณ ตำแหน่งหอถังสูง โดยอยู่ภายใต้การควบคุมการดำเนินการทดสอบโดยวิศวกรโยธา ที่ได้รับใบอนุญาตให้เป็นผู้ประกอบวิชาชีพวิศวกรรมควบคุม สาขาวิศวกรรมโยธา และรับรองผลการทดสอบดินโดยวิศวกรที่ได้รับใบอนุญาตให้เป็นผู้ประกอบวิชาชีพวิศวกรรมควบคุม สาขาวิศวกรรมโยธา ประเภทวุฒิวิศวกร โดยผู้รับจ้างจะต้องเป็นผู้ชำระค่าใช้จ่ายเองทั้งสิ้น
4. ในกรณีที่สภาพดินบริเวณสถานที่ก่อสร้างฐานรากของหอถังสูงเป็นชั้นดินแข็งไม่สามารถตอกเสาเข็มได้ และชั้นดินรองรับฐานรากตามการทดสอบในข้อ 3 มีความสามารถรับน้ำหนักปลอดภัยมากกว่า 8 ตัน/ตารางเมตร ให้ผู้รับจ้างสามารถเลือกก่อสร้างฐานรากรองรับหอถังสูงเป็นแบบฐานรากแผ่ตามที่ปรากฏในแบบแปลนนี้และผู้รับจ้างจะต้องคืนเงินค่าเสา/ตอกเสาเข็มแก่ผู้ว่าจ้าง
5. อุปกรณ์ที่ใช้ในการติดตั้งของหอถังประกอบด้วย
   - แมนโฮล (MANHOLE) จำนวน 2 ชุด ที่ส่วนบนและส่วนล่างของถังน้ำ
   - ท่อน้ำเข้าถังใส่ข้อต่อเหล็กและเช็ควาล์ว (CHECK VALVE) ขนาด dia ไม่น้อยกว่า 3 นิ้ว จำนวน 1 ตัว ส่วนภายในถังต่อท่อ PVC dia.3 นิ้ว สูงตลอดถังเพื่อให้น้ำเข้าถังที่ระดับความสูง 30.20 ม.
   - ท่อจ่ายน้ำจากถัง ใส่ข้อต่อเหล็กขนาด dia.4 นิ้ว พร้อมประตูน้ำทองเหลืองขนาด dia.4 นิ้ว จำนวน 1 ตัว
   - ท่อน้ำทิ้ง ใส่ข้อต่อเหล็กพร้อมประตูน้ำทองเหลืองขนาด dia.3 นิ้ว จำนวน 1 ตัว ส่วนที่เป็นท่อ GS. dia.3 นิ้ว ต้องมีความยาวไปถึงสระพักตะกอน
   - ท่อน้ำล้นภายในถังต่อท่อ PVC dia.3 นิ้ว ให้น้ำล้นถังที่ระดับความสูง 30.30 เมตร
   - มีระบบควบคุมระดับน้ำภายในถังด้วยสวิทช์ออโตเมติกชนิดควบคุมความดัน (Pressure Control) ที่มีคุณสมบัติเทียบเท่ายี่ห้อ HONEY WELL รุ่น L 404 A หรืออีห้อที่มีคุณภาพดีกว่า ให้ปรับการควบคุมระดับน้ำเต็มถัง โดยตั้งค่า MAIN เท่ากับ 39 ปอนด์ต่อตารางนิ้ว หรือ 2.75 กก./ตร.ซม. และควบคุมระดับสำรองน้ำที่ค่า DIFF เท่ากับ 0.30 กิโลกรัมต่อตารางเซนติเมตร
   - มีเกจ์วัดความดัน (Pressure Guage) จำนวน 1 ตัว จะต้องอ่านค่าได้ทั้ง 2 หน่วย คือ ตั้งแต่ 0 ถึง 100 ปอนด์ต่อตารางนิ้ว และตั้งแต่ 0 ถึง 7 กิโลกรัมต่อตารางเซนติเมตร
6. การทาสีภายในและภายนอกถัง
   - ภายในถังและภายนอกถัง ต้องทำการขัดสนิมผิวเหล็กให้สะอาดด้วยแปรงลวดไฟฟ้า
   - สีทาภายในถัง ใช้สีกันสนิมอีพ็อกซี ชนิด FOOD GRADE ทาเคลือบ จำนวน 3 ชั้น
   - สีทาภายนอกถัง ใช้สีรองพื้นกันสนิมทาเคลือบจำนวน 3 ชั้น จากนั้นทาสีน้ำมัน 3 ชั้น
   - สีน้ำมันที่ใช้ให้ใช้สีน้ำมันตราโตร่า NO.T352 หรือ สีที่มีคุณภาพเทียบเท่า การทาสีให้เป็นไปตามกรรมวิธีของผู้ผลิต โดยให้ใช้สีฟ้าตลอดถัง ตัวถังเหล็กตอนบนภายนอกให้ประดิษฐ์ตัวอักษรคำว่า "กรมทรัพยากรน้ำ" ทาด้วยสีสะท้อนแสงสีขาว ด้านตรงข้ามกัน ให้เขียนคำว่า "ระบบประปาหมู่บ้าน....." ตัวหนังสือสูงประมาณ 50 เซนติเมตร หรือผู้ว่าจ้างกำหนด
   - การขัดผิวเหล็กและทาสี ในการทาสีแต่ละชั้นจะต้องมีการตรวจสอบทุกขั้นตอนโดยช่างควบคุมงานของผู้ว่าจ้าง โดยให้ผู้รับจ้างใช้กล้องถ่ายภาพของขั้นตอนการขัดสนิมผิวเหล็ก จำนวน 1 ภาพ การทาอีพ็อกซี แต่ละชั้น จำนวน 3 ภาพ การทาสีภายนอกถัง แต่ละชั้น จำนวน 3 ภาพ และการทาสีฟ้าภายนอกถังแต่ละชั้น จำนวน 3 ภาพ รวมทั้งหมด 10 ภาพ ให้ช่างควบคุมงานใช้แนบประกอบในรายงานประจำวัน ค่าใช้จ่ายเป็นความรับผิดชอบของผู้รับจ้าง
   - ได้รับการรับรองมาตรฐาน ISO 9001 : 2015 - TQ-452

ชื่อโครงการ	ผู้เขียนแบบ	วิศวกร	ตรวจ	เห็นชอบ	อนุมัติ	มาตราส่วน	แบบเลข
ก่อสร้างระบบประปาหมู่บ้าน	(ลงชื่อ).....	(ลงชื่อ).....	(ลงชื่อ).....	(ลงชื่อ).....	(ลงชื่อ).....	1 : -	จำนวนแผ่น / แผ
สถานที่	นายชุลานนท์ ลิมสกุล	นายกัมปนาท อปสัมภ์	(.....)	(.....)	(.....)		
หมู่ที่ ... ตำบล..... อำเภอ..... จังหวัด.....	ตำแหน่ง.....	ตำแหน่ง..... สก. 2902	ตำแหน่ง.....	ตำแหน่ง.....	ตำแหน่ง.....		

รายละเอียดแบบรูปรายงานก่อสร้าง

1. แบบรูปรายการและคุณลักษณะเฉพาะ

คุณลักษณะของระบบประปาประกอบด้วย

- ระบบถังตกตะกอน ขนาด 3X4 เมตร อัตราการไหล 10 ลบ.ม./ชม. และเป็นผลิตภัณฑ์ที่ผลิตถังเก็บน้ำพลาสติกใยแก้ว ได้รับมาตรฐาน มอก. 435-2548 **(แนบใบรับรองมาตรฐาน มอก.) , (เอกสารคำขอขึ้นทะเบียนอนุสิทธบัตรเลขที่ 2303000327)**
- เครื่องผลิตน้ำประปาคลีนวารี 10 ลบ.ม. จำนวน 2 เครื่อง ใช้ระบบผลิตประปาคลีนวารี ตามแบบบัญชีนวัตกรรมไทย เลขที่ 01020005 อัตราการไหลไม่น้อยกว่า 10 ลบ.ม./ชม. **(แนบหนังสือรับรองตัวแทนหรือหนังสือรับรองจากผู้ผลิต)**
- ถังเก็บน้ำใส ขนาด 50 ลบ.ม. จำนวน 2 ถัง รวม 100 ลบ.ม. และเป็นถังเก็บพลาสติกใยแก้วได้รับมาตรฐาน มอก. 435-2548 **(แนบใบรับรองมาตรฐาน มอก.)**
- หอถังสูงเหล็ก ทรงรูปถ้วยแชมเปญ ขนาด 30 ลบ.ม. สูง 30 ม. ได้รับการรับรองมาตรฐาน ISO 9001-2015 **(แนบใบรับรองมาตรฐาน ISO)**

	ชื่อโครงการ	ผู้เขียนแบบ	วิศวกร	ตรวจ	เห็นชอบ	อนุมัติ	มาตราส่วน	แบบเลขที่	
	ก่อสร้างระบบประปาหมู่บ้าน	(ลงชื่อ)..... นายชญ กนน.อมส.(ปป)	(ลงชื่อ)..... นายลัมปนาท อุปส้มก์	(ลงชื่อ)..... (.....)	(ลงชื่อ)..... (.....)	(ลงชื่อ)..... (.....)	1 : -		
	สถานที่	ตำแหน่ง.....	ตำแหน่ง.....	ตำแหน่ง	ตำแหน่ง	ตำแหน่ง		จำนวนแผ่น	แผ่นที่
	หมู่ที่ ... ตำบล..... อำเภอ..... จังหวัด.....		สก. 2902					15	A-15

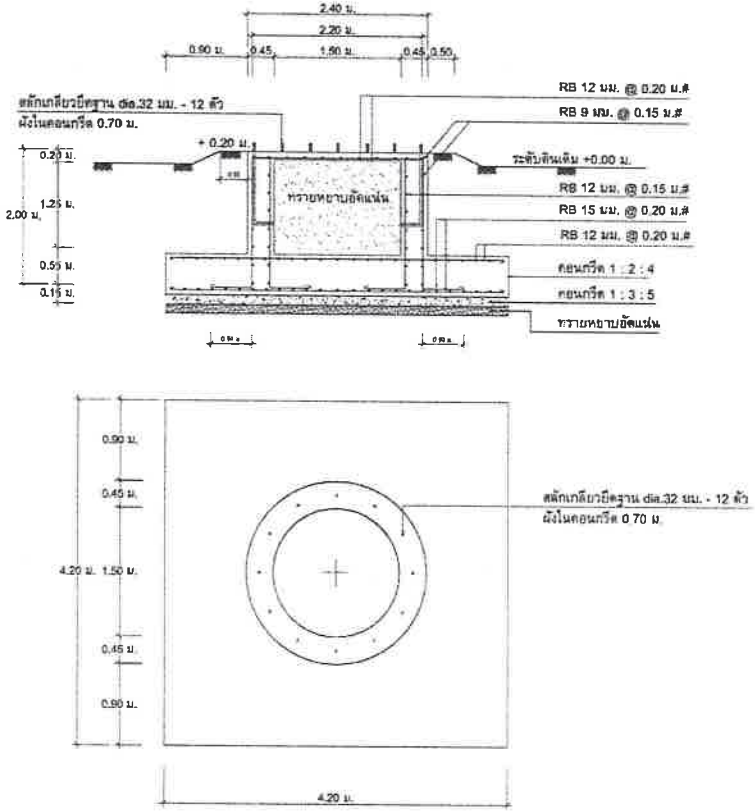

แบบขยายฐานรากหอถังสูง (แบบฐานแผ่)

มาตราส่วน 1 : 50

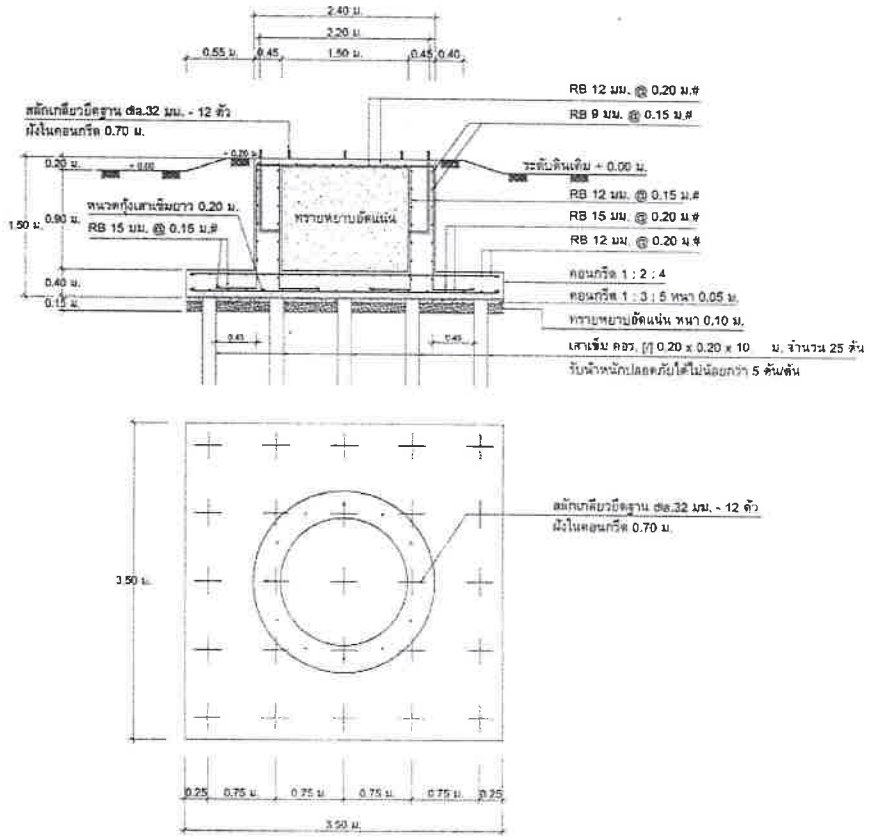

แบบขยายฐานรากหอถังสูง (แบบเสาเข็ม)

มาตราส่วน 1 : 50

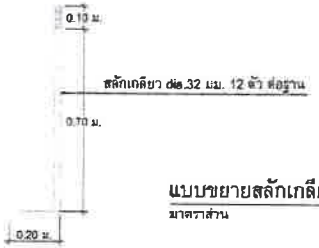

แบบขยายสลักเกลียวยึดฐาน

มาตราส่วน 1 : 50

ชื่อโครงการ	ผู้เขียนแบบ	วิศวกร	ตรวจ	เห็นชอบ	อนุมัติ	มาตราส่วน	แบบเลขที่	
ก่อสร้างระบบประปาหมู่บ้าน	(ลงชื่อ).....	(ลงชื่อ).....	(ลงชื่อ).....	(ลงชื่อ).....	(ลงชื่อ).....	1 : -	จำนวนแผ่น	แผ่น
สถานที่	นายสุรินทร์ นิมลกุล	นายกัมปนาท อุปถัมภ์	(.....)	(.....)	(.....)			
หมู่ที่ ... ตำบล..... อำเภอ..... จังหวัด.....	ตำแหน่ง.....	ตำแหน่ง ..... สก. 2902	ตำแหน่ง	ตำแหน่ง	ตำแหน่ง			

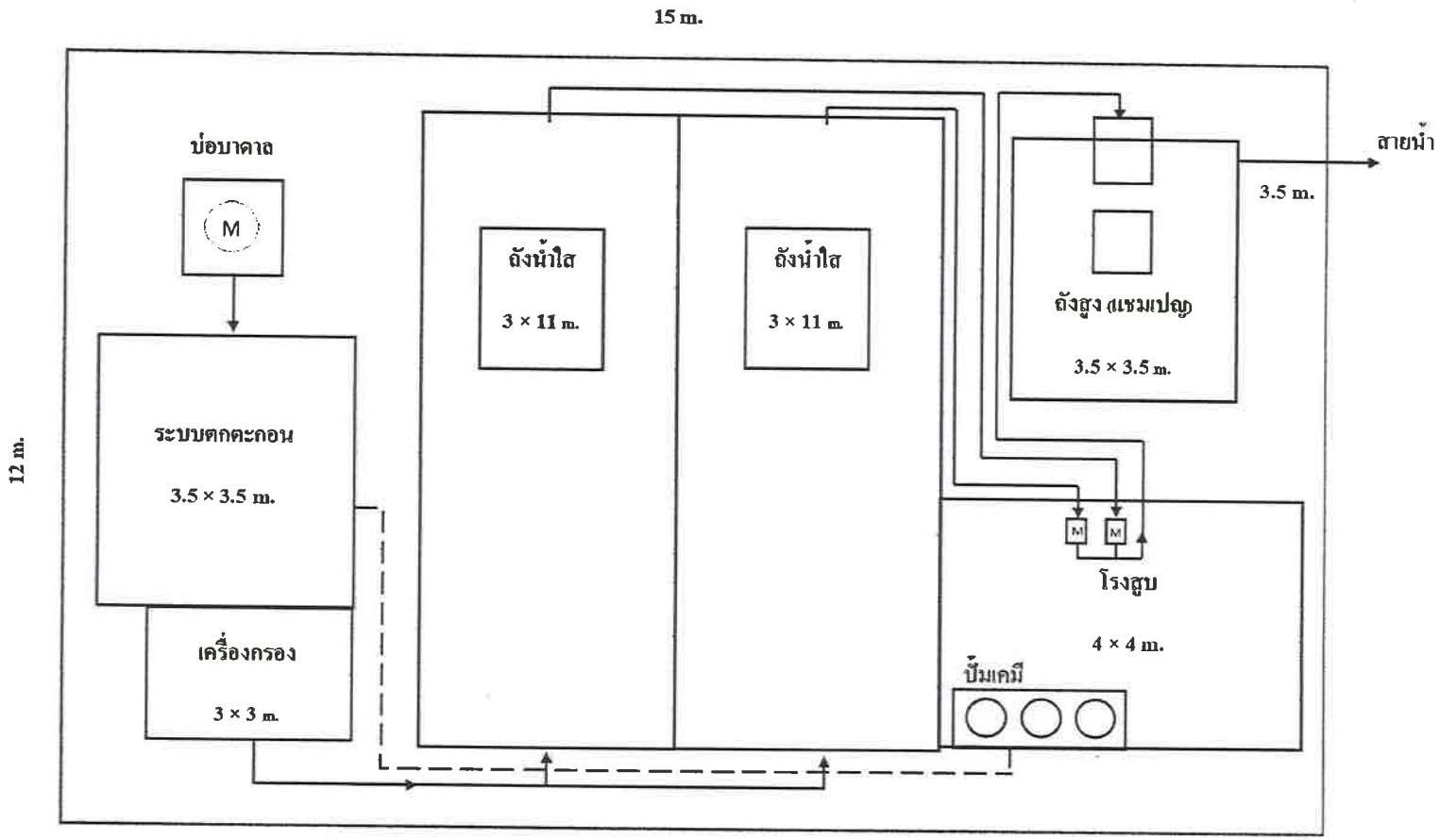

ผังบริเวณระบบประปาแบบบาดาล

ชื่อโครงการ	ผู้เขียนแบบ	วิศวกร	ตรวจ	เห็นชอบ	อนุมัติ	มาตราส่วน	แบบเลขที่	
ก่อสร้างระบบประปาหมู่บ้าน								
สถานที่	(ลงชื่อ)..... นายชญานนท์ อมสกุล ตำแหน่ง.....	(ลงชื่อ)..... นายกัมปนาท อุปถัมภ์ ตำแหน่ง..... สก. 2902	(ลงชื่อ)..... (.....) ตำแหน่ง	(ลงชื่อ)..... (.....) ตำแหน่ง	(ลงชื่อ)..... (.....) ตำแหน่ง	1 : -	จำนวนแผ่น	แผ่นที่
หมู่ที่ ... ตำบล..... อำเภอ..... จังหวัด.....							15	A-07



แปลนสถานที่ก่อสร้างระบบผลิตน้ำประปาดื่มได้ หมู่ที่ 1 บ้านผึ่งแดด

มาตราส่วน ไม่มี

เทศบาลตำบลผึ่งแดด

ชื่อโครงการ

ก่อสร้างระบบผลิตน้ำประปาดื่มได้ หมู่ที่ 1 บ้านผึ่งแดด

ที่ตั้ง

หมู่ที่ 1 บ้านผึ่งแดด ต.ผึ่งแดด อ.เมือง จ.มุกดาหาร

เขียนแบบ

นายฉัตรมงคล ปริสิทธิ์
ผู้ช่วยนายช่างโยธา

ตรวจ

นายสมพงษ์ คนยืน
ปลัดเทศบาล รักษาราชการแทน
ผู้อำนวยการกองช่าง

เห็นชอบ

นายสมพงษ์ คนยืน
ปลัดเทศบาลตำบลผึ่งแดด

อนุมัติ

นายสุทัศน์ สุพร
นายกเทศมนตรีตำบลผึ่งแดด

แบบแสดง

สถานที่ก่อสร้าง

วันที่ มกราคม 2567

แบบเลขที่

018 / 2567

แผ่นที่

1

2.บัญชีโครงการพัฒนาท้องถิ่น

รายละเอียดโครงการพัฒนา

แผนพัฒนาท้องถิ่น (พ.ศ.2566-2570) เพิ่มเติม ครั้งที่ 2

เทศบาลตำบลผึ่งแดด

ก. ยุทธศาสตร์จังหวัดที่ยุทธศาสตร์ที่ 1 เสริมสร้างท้องถิ่นเมืองน่าอยู่

ข. ยุทธศาสตร์การพัฒนาขององค์กรปกครองส่วนท้องถิ่นในเขตจังหวัดมุกดาหาร

7. ยุทธศาสตร์ การพัฒนาด้านโครงสร้างพื้นฐาน

1.1 แผนงานอุตสาหกรรมและการโยธา

แบบ ผ.๐๒

ที่	โครงการ	วัตถุประสงค์	เป้าหมาย (ผลผลิตโครงการ)	งบประมาณและที่ผ่านมา					ตัวชี้วัด (KPI)	ผลที่คาดว่าจะได้รับ	หน่วยงานรับผิดชอบหลัก
				2566 (บาท)	2567 (บาท)	2568 (บาท)	2569 (บาท)	2570 (บาท)			
44	โครงการก่อสร้างระบบผลิตน้ำประปาดื่มได้ 480 ลบ.ม.ต่อวัน (20 ลบ.ม., ต่อชั่วโมง) หมู่ที่ 1 บ้านผึ่งแดด ตำบลผึ่งแดด อำเภอเมืองมุกดาหาร จังหวัดมุกดาหาร	เพื่อก่อสร้างระบบผลิตน้ำประปาดื่มได้ หมู่ที่ 1 บ้านผึ่งแดด	หมู่ที่ 1 บ้านผึ่งแดด	6,860,000	6,860,000	6,860,000	6,860,000	6,860,000	ระบบผลิตน้ำประปาดื่มได้	น้ำประปาดื่มได้หมู่ 1	กองช่าง
45	โครงการก่อสร้างระบบผลิตน้ำประปาดื่มได้ 480 ลบ.ม.ต่อวัน (20 ลบ.ม., ต่อชั่วโมง) หมู่ที่ 2 บ้านผึ่งแดด ตำบลผึ่งแดด อำเภอเมืองมุกดาหาร จังหวัดมุกดาหาร	เพื่อก่อสร้างระบบผลิตน้ำประปาดื่มได้ หมู่ที่ 2 บ้านผึ่งแดด	หมู่ที่ 2 บ้านผึ่งแดด	6,860,000	6,860,000	6,860,000	6,860,000	6,860,000	ระบบผลิตน้ำประปาดื่มได้	น้ำประปาดื่มได้หมู่ 2	กองช่าง
46	โครงการก่อสร้างระบบผลิตน้ำประปาดื่มได้ 480 ลบ.ม.ต่อวัน (20 ลบ.ม., ต่อชั่วโมง) หมู่ที่ 3 บ้านโนนตูม ตำบลผึ่งแดด อำเภอเมืองมุกดาหาร จังหวัดมุกดาหาร	เพื่อก่อสร้างระบบผลิตน้ำประปาดื่มได้ หมู่ที่ 3 บ้านโนนตูม	หมู่ที่ 3 บ้านโนนตูม	6,860,000	6,860,000	6,860,000	6,860,000	6,860,000	ระบบผลิตน้ำประปาดื่มได้	น้ำประปาดื่มได้หมู่ 3	กองช่าง
47	โครงการก่อสร้างระบบผลิตน้ำประปาดื่มได้ 480 ลบ.ม.ต่อวัน (20 ลบ.ม., ต่อชั่วโมง) หมู่ที่ 4 บ้านคำผึ้ง ตำบลผึ่งแดด อำเภอเมืองมุกดาหาร จังหวัดมุกดาหาร	เพื่อก่อสร้างระบบผลิตน้ำประปาดื่มได้ หมู่ที่ 4 บ้านคำผึ้ง	หมู่ที่ 4 บ้านคำผึ้ง	6,860,000	6,860,000	6,860,000	6,860,000	6,860,000	ระบบผลิตน้ำประปาดื่มได้	น้ำประปาดื่มได้หมู่ 4	กองช่าง

2.บัญชีโครงการพัฒนาท้องถิ่น

รายละเอียดโครงการพัฒนา

แผนพัฒนาท้องถิ่น (พ.ศ.2566-2570) เพิ่มเติม ครั้งที่ 2

เทศบาลตำบลผึ่งแดด

ก. ยุทธศาสตร์จังหวัดที่ยุทธศาสตร์ที่ 1 เสริมสร้างท้องถิ่นเมืองน่าอยู่

ข. ยุทธศาสตร์การพัฒนาขององค์กรปกครองส่วนท้องถิ่นในเขตจังหวัดมุกดาหาร

7. ยุทธศาสตร์ การพัฒนาด้านโครงสร้างพื้นฐาน

1.1 แผนงานอุตสาหกรรมและการโยธา

แบบ ผ.๐๒

ที่	โครงการ	วัตถุประสงค์	เป้าหมาย (ผลผลิตโครงการ)	งบประมาณและที่ผ่านมา					ตัวชี้วัด (KPI)	ผลที่คาดว่าจะได้รับ	หน่วยงานรับผิดชอบหลัก
				2566 (บาท)	2567 (บาท)	2568 (บาท)	2569 (บาท)	2570 (บาท)			
48	โครงการก่อสร้างระบบผลิตน้ำประปาดื่มได้ 480 ลบ.ม.ต่อวัน (20 ลบ.ม., ต่อชั่วโมง) หมู่ที่ 5 บ้านนาคำ ตำบลผึ่งแดด อำเภอเมืองมุกดาหาร จังหวัดมุกดาหาร	เพื่อก่อสร้างระบบผลิตน้ำประปาดื่มได้ หมู่ที่ 5 บ้านนาคำ	หมู่ที่ 5 บ้านนาคำ	6,860,000	6,860,000	6,860,000	6,860,000	6,860,000	ระบบผลิตน้ำประปาดื่มได้	น้ำประปาดื่มได้หมู่ 5	กองช่าง
49	โครงการก่อสร้างระบบผลิตน้ำประปาดื่มได้ 480 ลบ.ม.ต่อวัน (20 ลบ.ม., ต่อชั่วโมง) หมู่ที่ 6 บ้านนาคำ ตำบลผึ่งแดด อำเภอเมืองมุกดาหาร จังหวัดมุกดาหาร	เพื่อก่อสร้างระบบผลิตน้ำประปาดื่มได้ หมู่ที่ 6 บ้านนาคำ	หมู่ที่ 6 บ้านผึ่งแดด	6,860,000	6,860,000	6,860,000	6,860,000	6,860,000	ระบบผลิตน้ำประปาดื่มได้	น้ำประปาดื่มได้หมู่ 6	กองช่าง
50	โครงการก่อสร้างระบบผลิตน้ำประปาดื่มได้ 480 ลบ.ม.ต่อวัน (20 ลบ.ม., ต่อชั่วโมง) หมู่ที่ 7 บ้านจอมมณีใต้ ตำบลผึ่งแดด อำเภอเมืองมุกดาหาร จังหวัดมุกดาหาร	เพื่อก่อสร้างระบบผลิตน้ำประปาดื่มได้ หมู่ที่ 7 บ้านจอมมณีใต้	หมู่ที่ 7 บ้านจอมมณีใต้	6,860,000	6,860,000	6,860,000	6,860,000	6,860,000	ระบบผลิตน้ำประปาดื่มได้	น้ำประปาดื่มได้หมู่ 7	กองช่าง
51	โครงการก่อสร้างระบบผลิตน้ำประปาดื่มได้ 480 ลบ.ม.ต่อวัน (20 ลบ.ม., ต่อชั่วโมง) หมู่ที่ 8 บ้านหนองไผ่ ตำบลผึ่งแดด อำเภอเมืองมุกดาหาร จังหวัดมุกดาหาร	เพื่อก่อสร้างระบบผลิตน้ำประปาดื่มได้ หมู่ที่ 8 บ้านหนองไผ่	หมู่ที่ 8 บ้านหนองไผ่	6,860,000	6,860,000	6,860,000	6,860,000	6,860,000	ระบบผลิตน้ำประปาดื่มได้	น้ำประปาดื่มได้หมู่ 8	กองช่าง

2.บัญชีโครงการพัฒนาท้องถิ่น

รายละเอียดโครงการพัฒนา

แผนพัฒนาท้องถิ่น (พ.ศ.2566-2570) เพิ่มเติม ครั้งที่ 2

เทศบาลตำบลผึ่งแดด

ก. ยุทธศาสตร์จังหวัดที่ยุทธศาสตร์ที่ 1 เสริมสร้างท้องถิ่นเมืองน่าอยู่

ข. ยุทธศาสตร์การพัฒนาขององค์กรปกครองส่วนท้องถิ่นในเขตจังหวัดมุกดาหาร

7. ยุทธศาสตร์ การพัฒนาด้านโครงสร้างพื้นฐาน

1.1 แผนงานอุตสาหกรรมและการโยธา

แบบ ผ.๐๒

ที่	โครงการ	วัตถุประสงค์	เป้าหมาย (ผลผลิตโครงการ)	งบประมาณและที่ผ่านมา					ตัวชี้วัด (KPI)	ผลที่คาดว่าจะได้รับ	หน่วยงานรับผิดชอบหลัก
				2566 (บาท)	2567 (บาท)	2568 (บาท)	2569 (บาท)	2570 (บาท)			
52	โครงการก่อสร้างระบบผลิตน้ำประปาดื่มได้ 480 ลบ.ม.ต่อวัน (20 ลบ.ม., ต่อชั่วโมง) หมู่ที่ 9 บ้านกกบก ตำบลผึ่งแดด อำเภอเมืองมุกดาหาร จังหวัดมุกดาหาร	เพื่อก่อสร้างระบบผลิตน้ำประปาดื่มได้ หมู่ที่ 9 กกบก	หมู่ที่ 9 บ้านกกบก	6,860,000	6,860,000	6,860,000	6,860,000	6,860,000	ระบบผลิตน้ำประปาดื่มได้	น้ำประปาดื่มได้หมู่ 9	กองช่าง
53	โครงการก่อสร้างระบบผลิตน้ำประปาดื่มได้ 480 ลบ.ม.ต่อวัน (20 ลบ.ม., ต่อชั่วโมง) หมู่ที่ 10 บ้านหนองแล้ง ตำบลผึ่งแดด อำเภอเมืองมุกดาหาร จังหวัดมุกดาหาร	เพื่อก่อสร้างระบบผลิตน้ำประปาดื่มได้ หมู่ที่ 10 บ้านหนองแล้ง	หมู่ที่ 10 บ้านหนองแล้ง	6,860,000	6,860,000	6,860,000	6,860,000	6,860,000	ระบบผลิตน้ำประปาดื่มได้	น้ำประปาดื่มได้หมู่10	กองช่าง
54	โครงการก่อสร้างระบบผลิตน้ำประปาดื่มได้ 480 ลบ.ม.ต่อวัน (20 ลบ.ม., ต่อชั่วโมง) หมู่ที่ 11 บ้านหนองปลาชิว ตำบลผึ่งแดด อำเภอเมืองมุกดาหาร จังหวัดมุกดาหาร	เพื่อก่อสร้างระบบผลิตน้ำประปาดื่มได้ หมู่ที่ 11 บ้านหนองปลาชิว	หมู่ที่ 11 บ้านหนองปลาชิว	6,860,000	6,860,000	6,860,000	6,860,000	6,860,000	ระบบผลิตน้ำประปาดื่มได้	น้ำประปาดื่มได้หมู่ 11	กองช่าง
55	โครงการก่อสร้างระบบผลิตน้ำประปาดื่มได้ 480 ลบ.ม.ต่อวัน (20 ลบ.ม., ต่อชั่วโมง) หมู่ที่ 12 บ้านหนองเขียน ตำบลผึ่งแดด อำเภอเมืองมุกดาหาร จังหวัดมุกดาหาร	เพื่อก่อสร้างระบบผลิตน้ำประปาดื่มได้ หมู่ที่ 12 บ้านหนองเขียน	หมู่ที่ 12 บ้านหนองเขียน	6,860,000	6,860,000	6,860,000	6,860,000	6,860,000	ระบบผลิตน้ำประปาดื่มได้	น้ำประปาดื่มได้หมู่ 12	กองช่าง